ONEN 欧能

安全 Safe　可靠 Reliable　高效 Efficient　智能 Intelligent

广东欧能新能源设备有限公司
GUANGDONG ONEN NEW-RESOURCE EQUIPMENTS CO., LTD.

ONEN Forklifts

官方网站
www.onen.cn

Official Website
www.onenforklifts.com

欧能公众号
Our WeChat





欧能叉车产品册
ONEN Forklifts Product Brochure

销售热线：0750-6163077
售后服务：0750-8233951
邮箱：info2@onen.cn | sales2@onen.cn | sales4@onen.cn
地址：广东省江门市台山市水步镇富安东路13号

Phone : +86-750-6163077
Email : info2@onen.cn | sales2@onen.cn | sales4@onen.cn
Add. : No.13 Fu’an East Road, Shuibu Town, Taishan City,
Jiangmen City, Guangdong Province, China

Ver. 202604

广东欧能新能源设备有限公司版权所有，侵权必究。
本文件所有信息如有变更恕不另行通知。
本文件所涉数据可能因环境等因素产生差异，本公司不承担由此产生的后果。

Guangdong ONEN New-Resource Equipments Co., Ltd. all rights reserved.
All information in this document is subject to change without notice.
The data involved in this document may vary due to environmental and other factors, and our company will not be responsible for the consequences arising therefrom.



公司简介 Company Profile

广东欧能新能源设备有限公司（简称 “欧能叉车”），核心品牌 “ONEN” 源于欧洲，是一家拥有 30 余年电动仓储设备研发、制造与销售经验的实力企业。

公司 1998 年创立于江苏泰州，2018 年由香港中虎集团收购重组，投资 1.5 亿元在江门台山市工业新城建成 50,000㎡现代化生产基地，借力粤港澳大湾区发展机遇焕新启程。业务覆盖全电动搬运车、堆垛车、前移式叉车、电动四轮平衡重式叉车等新能源仓储设备，并于 2022 年追加投资拓展智慧农机领域，专注 AGV 无人驾驶智能物流设备研发生产。

欧能叉车坚守欧洲质量标准与中国价格竞争力，高度重视研发创新与质量管控：2021-2022 年蝉联 “中国制造之美” 产品银奖、制造之美奖及最具潜力企业奖，2023-2025 年连续入围广交会设计创新奖终评；产品通过 CE/RoHS 认证，公司已获 ISO9001/14001/45001 管理体系认证及德国 SGS 验厂认可。

作为有社会责任感的企业，欧能叉车连续多届助力 “台山市中小学生排球比赛”，践行企业公民责任。目前产品畅销全球，客户遍布欧美、拉丁美洲、RCEP 区域、非洲及俄罗斯等地，让 “江门制造” 走向世界舞台。

Guangdong ONEN New Energy Equipment Co., Ltd. (referred to as "ONEN Forklift") is a competitive enterprise with over 30 years of experience in R&D, manufacturing and sales of electric warehousing equipment, with its core brand "ONEN" originating from Europe.

The company was founded in Taizhou, Jiangsu Province in 1998. In 2018, it was acquired and reorganized by Hong Kong Zhonghu Group, which invested RMB 150 million to build a 50,000-square-meter modern production base in the Industrial New Town of Taishan City, Jiangmen. Taking advantage of the development opportunities of the Guangdong-Hong Kong-Macao Greater Bay Area, the company has embarked on a new journey of development. Its business covers new energy warehousing equipment such as full-electric pallet trucks, stackers, reach trucks, and electric four-wheel counterbalanced forklifts. In 2022, it increased investment to expand into the field of smart agricultural machinery, focusing on the R&D and production of AGV (Automated Guided Vehicle) unmanned intelligent logistics equipment.

Adhering to European quality standards and Chinese price competitiveness, ONEN Forklift attaches great importance to R&D innovation and quality control: it won the Product Silver Award, Manufacturing Excellence Award, and Most Potential Enterprise Award of "Made in China Beauty" consecutively in 2021-2022, and was shortlisted for the final evaluation of the Canton Fair Design Innovation Award for three consecutive years from 2023 to 2025. Its products have obtained CE/RoHS certifications, and the company has passed ISO9001/14001/45001 management system certifications as well as Germany's SGS factory audit.

As a socially responsible enterprise, ONEN Forklift has supported the "Taishan City Primary and Middle School Students Volleyball Competition" for multiple consecutive sessions, fulfilling its corporate citizenship responsibilities. Currently, its products are sold well worldwide, with customers in Europe, America, Latin America, the RCEP region, Africa, Russia and other regions, helping "Jiangmen Manufacturing" step onto the global stage.

权威认证 Certification Authority



ISO-9001



ISO-45001



ISO-14001



CE



RoHS



SGS



特种设备生产许可证
Special Equipment Production License











TX型式试验合格证 Tx type test certificate







广交会设计创新奖 Canton Fair Design Award

产品目录 Product Contents

平衡重式叉车 Counterbalanced Forklift P01

全电动前移式叉车 Electric Reach Truck P21

全电动堆垛车 Electric Pallet Stacker P25

搬运车 Pallet Truck P39

全电动高空作业平台 Electric Scissor Lift P49

挖掘装载机 Backhoe Loader P55

非标定制和属具 Customization and Attachment P57



ONEN Forklifts

欧能产品 ONEN Products

ONEN 欧能



CPDD-L

全电动平衡重式叉车

Counterbalanced Electric Forklift



CPDD-V

锂电叉车

Lithium forklift



CPC/CPCD

柴油平衡重式叉车

Diesel Forklift



LPG

双燃料平衡重式叉车

LPG Forklift



ON

全电动剪叉式高空作业平台

Electric Scissor Lift



CQD-B

全电动座驾式前移叉车

Electric Reach Truck



CQD-A

全电动站驾式前移叉车

Stand-on Reach Truck



CPDD-A

全电动平衡重式堆垛车

Stand-on Counterbalanced Electric Stacker



CDD

全电动站驾托盘堆垛车

Stand-on Electric Pallet Stacker



CDD-D

全电动双提升托盘堆垛车

Double Lift Electric Pallet Stacker



CDD-B

全电动站驾式托盘堆垛车 (经济款)

Stand-on Electric Pallet Stacker (Cost-effective)



CDD-A

全电动步行式托盘堆垛车

Walking Electric Pallet Stacker



CBD

全电动站驾式托盘搬运车

Stand-on Electric Pallet Truck



CBD-A

全电动步行式托盘搬运车

Walking Electric Pallet Truck



CBYD

电子秤手动托盘搬运车

Scale Pallet Truck



CBY

手动托盘搬运车

Hand Pallet Truck

型号（Model）CPDD-L

全电动平衡重式叉车 Counterbalanced Electric Forklift



适用托盘类型
Suitable for pallet type

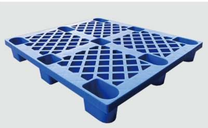

单面托盘
Single layer pallet

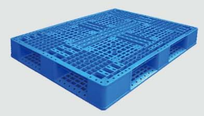

双面托盘
Double layer pallet

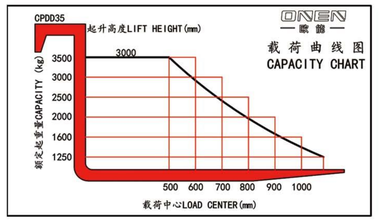

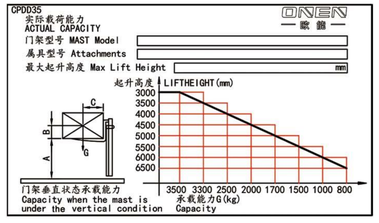

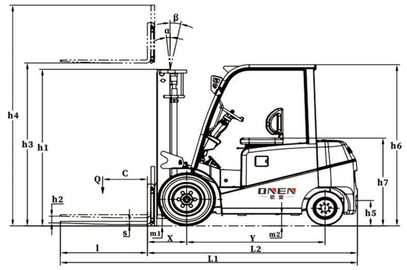

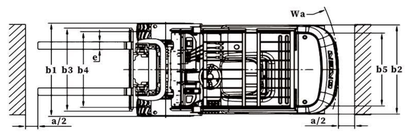

载荷	3.0/3.5T	Capacity	3.0/3.5T
提升高度	3.0-5.5m	Lift height	3.0-5.5m
货叉长度	1070/1220/1370/1520mm	Fork length	1070/1220/1370/1520mm
转弯半径	2220mm	Turning radius	2220mm
锂电池	80V/280Ah，80V/410Ah	Lithium battery	80V/280Ah，80V/410Ah
充电器	80V/150A，80V/200A	Charger	80V/150A，80V/200A
轮胎类型	实芯胎/气胎(可选配)	Wheels type	Solid tires/pneumatic tires(Optional)

特性 Feature				
型号	Model			CPDD-L
序列号	Configuration No.			3530
动力形式	Power type			电动 Electric
驾驶方式	Operation type			座驾式 Seated
额定载荷	Load capacity	Q	kg	3500
载荷中心距	Load center distance	C	mm	500
承载长度	Load distance	X	mm	484
轴距	Wheelbase	Y	mm	1720
重量 Weight				
自重（含电池）	Service weight with battery		kg	5200
前桥载荷（满载/空载）	Axle loading with laden/unladen (Front)		kg	8010/2450
后桥载荷（满载/空载）	Axle loading with laden/unladen (Rear)		kg	890/2950
轮胎 Wheels				
轮胎类型	Wheels type		实芯胎/气胎(选配)	Solid tires/Pneumatic tires(Optional)
前轮尺寸	Tyre size (Front)			28X9-15
后轮尺寸	Tyre size (Rear)			200/50-10
轮胎数量（前/后）	Wheel quantity (Front/Rear)			2/2
前轮距	Track width (Front)	b4	mm	1000
后轮距	Track width (Rear)	b5	mm	970
门架与货叉 Mast and fork				
总高（门架静止高度）	Mast lowered height	h1	mm	2342
自由提升高度	Free lift	h2	mm	160
起升高度	Lift height	h3	mm	3000
最大高度（货叉最高时）	Extended mast height	h4	mm	4100
门架倾角(前/后)	Tilt of mast carriage (Forward/Backward)	α/β	°	6/12
货叉架宽度	Fork-carriage width	b3	mm	1160
货叉调节范围	Width overall forks (Adjustable)		mm	272-1100
货叉长度	Fork length	l	mm	1070
基本尺寸 Dimension				
总长（含货叉）	Overall length （With forks）	L1	mm	3650
总长（不含货叉）	Overall length （Without forks）	L2	mm	2580
总宽	Overall width	b1	mm	1238
整车总高	Overall height	h6	mm	2170
护顶架高度	Height of overhead guard (Cabin)	h6	mm	2170
座椅离地高度	Height of seat/stand-on platform	h7	mm	1200
牵引销的高度	Coupling height	h5	mm	335
转弯半径	Turning radius	Wa	mm	2220
直角堆垛宽度，托盘1000×1200	Aisle width for pallets 1000×1200	Ast	mm	4105
直角堆垛宽度，托盘800×1000	Aisle width for pallets 800×1000	Ast	mm	3900
离地间隙（门架处，满载）	Ground clearance (Below mast, laden)	m1	mm	120
离地间隙（轴距中心处，满载）	Ground clearance (Center of wheelbase, laden)	m2	mm	145
性能 Performance				
行驶速度（满载/空载）	Travel speed (Laden/Unladen)		km/h	16/19
提升速度（满载/空载）	Lift speed (Laden/Unladen)		mm/s	350/450
下降速度（满载/空载）	Lowering speed (Laden/Unladen)		mm/s	470/450
最大牵引力（满载）	Max. traction (Laden)		KN	190
爬坡能力（满载/空载）	Gradeability (Laden/Unladen)		%	20/25
行走电机功率	Driving motor		kw	16.6
提升电机功率	Lifting motor		kw	24
电控电流	Electric control current		Ah	450
电池 Battery				
锂电池电压/容量	Voltage/Capacity of lithium battery		V/Ah	80/280 或or 80/410 或or 80/560
锂电池充电器	Lithium battery charger		V/A	80/150 或or 80/200

附表1 Mast Table

起升高度 Lift height	总高（门架静止高度）Mast lowered height	自由提升高度 Free lift	最大高度（货叉最高时）Extended mast height
h3（mm）	h1（mm）	h2（mm）	h4（mm）
3000	2092	160	3650
3500	2342	160	4600
4000	2592	160	5100
4500	2170	1500	5760
5000	2422	1670	6260
5500	2592	1840	6760

型号（Model）CPDD-L

全电动平衡重式叉车 Counterbalanced Electric Forklift



适用托盘类型
Suitable for pallet type

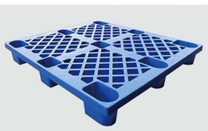

单面托盘
Single layer pallet



双面托盘
Double layer pallet

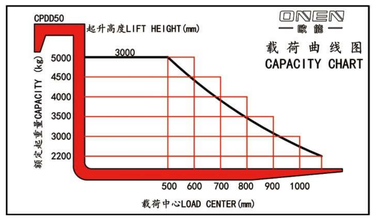

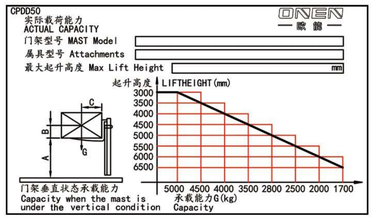

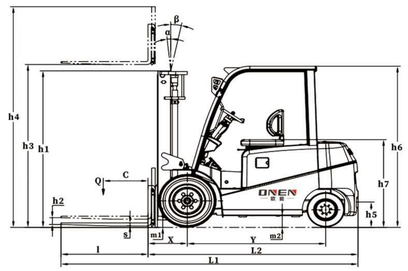

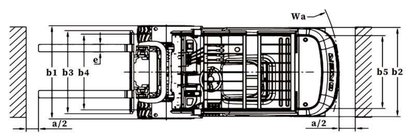

载荷	5.0T
提升高度	3.0-5.5m
货叉长度	1220/1370/1520mm
转弯半径	3050mm
锂电池	80V/560Ah
充电器	80V/200A
轮胎类型	实芯胎/气胎(可选配)

Capacity	5.0T
Lift height	3.0-5.5m
Fork length	1220/1370/1520mm
Turning radius	3050mm
Lithium battery	80V/560Ah
Charger	80V/200A
Wheels type	Solid tires/pneumatic tires(Optional)

特性 Feature				
型号	Model			CPDD-L
序列号	Configuration No.			5030
动力形式	Power type			电动 Electric
驾驶方式	Operation type			座驾式 Seated
额定载荷	Load capacity	Q	kg	5000
载荷中心距	Load center distance	C	mm	500
承载长度	Load distance	X	mm	570
轴距	Wheelbase	Y	mm	2100
重量 Weight				
自重（含电池）	Service weight with battery		kg	6800
轮胎 Wheels				
轮胎类型	Wheels type	实芯胎/气胎(选配) Solid tires/Pneumatic tires(Optional)		
前轮尺寸	Tyre size (Front)			7.00-12
后轮尺寸	Tyre size (Rear)			300-15
轮胎数量（前/后）	Wheel quantity (Front/Rear)			2/2
前轮距	Track width (Front)	b4	mm	1180
后轮距	Track width (Rear)	b5	mm	1190
门架与货叉 Mast and fork				
总高（门架静止高度）	Mast lowered height	h1	mm	2190
自由提升高度	Free lift	h2	mm	160
起升高度	Lift height	h3	mm	3000
最大高度（货叉最高时）	Extended mast height	h4	mm	4350
门架倾角(前/后)	Tilt of mast carriage (Forward/Backward)	α/β	°	6/12
货叉架宽度	Fork-carriage width	b3	mm	1380
货叉调节范围	Width overall forks (Adjustable)		mm	300-1380
货叉长度	Fork length	l	mm	1220
基本尺寸 Dimension				
总长（含货叉）	Overall length （With forks）	L1	mm	4890
总长（不含货叉）	Overall length（Without forks）	L2	mm	3370
总宽	Overall width	b1	mm	1480
整车总高	Overall height	h6	mm	2380
护顶架高度	Height of overhead guard (Cabin)	h6	mm	2380
座椅离地高度	Height of seat/stand-on platform	h7	mm	1350
牵引销的高度	Coupling height	h5	mm	400
转弯半径	Turning radius	Wa	mm	3050
直角堆垛宽度，托盘1000×1200	Aisle width for pallets 1000×1200	Ast	mm	4740
直角堆垛宽度，托盘800×1000	Aisle width for pallets 800×1000	Ast	mm	4540
离地间隙（门架处，满载）	Ground clearance (Below mast, laden)	m1	mm	127
离地间隙（轴距中心处，满载）	Ground clearance (Center of wheelbase, laden)	m2	mm	200
性能 Performance				
行驶速度（满载/空载）	Travel speed (Laden/Unladen)		km/h	16/18
提升速度（满载/空载）	Lift speed (Laden/Unladen)		mm/s	350/400
下降速度（满载/空载）	Lowering speed (Laden/Unladen)		mm/s	450/350
最大牵引力（满载）	Max. traction (Laden)		KN	220
爬坡能力（满载/空载）	Gradeability (Laden/Unladen)		%	20
行走电机功率	Driving motor		kw	23
提升电机功率	Lifting motor		kw	30
电控电流	Electric control current		Ah	450
电池 Battery				
锂电池电压/容量	Voltage/Capacity of lithium battery		V/Ah	80/560
锂电池充电器	Lithium battery charger		V/A	80/200

附表1 Mast Table

起升高度 Lift height	总高（门架静止高度）Mast lowered height	自由提升高度 Free lift	最大高度（货叉最高时）Extended mast height
h3（mm）	h1（mm）	h2（mm）	h4（mm）
3000	2210	160	3736
4000	2760	160	4736
4500	2210	1626	5238
5000	2410	1825	5738
5500	2600	2015	6238
6000	2780	2190	6738

型号（Model）CPDD-L

全电动平衡重式叉车 Counterbalanced Electric Forklift



适用托盘类型
Suitable for pallet type

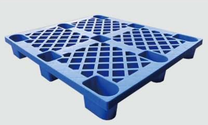

单面托盘
Single layer pallet



双面托盘
Double layer pallet

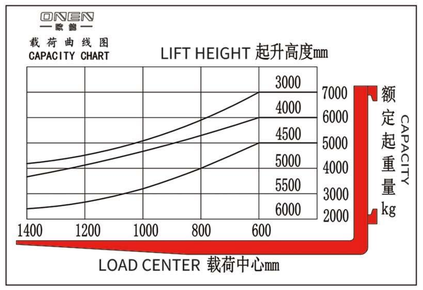

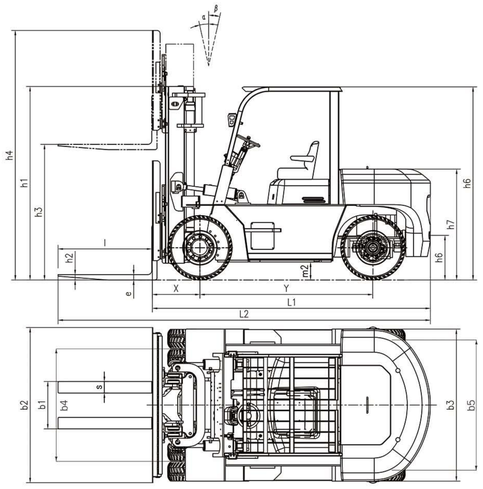

载荷	7.0T
提升高度	3.0m
货叉长度	1520mm
转弯半径	3450mm
锂电池	80V/690Ah
充电器	80V/200A
轮胎类型	实芯胎/气胎(可选配)

Capacity	7.0T
Lift height	3.0m
Fork length	1520mm
Turning radius	3450mm
Lithium battery	80V/690Ah
Charger	80V/200A
Wheels type	Solid tires/pneumatic tires(Optional)

特性 Feature				
型号	Model			CPDD-L
序列号	Configuration No.			7030
动力形式	Power type			电动 Electric
驾驶方式	Operation type			座驾式 Seated
额定载荷	Load capacity		kg	7000
载荷中心距	Load center distance		mm	600
轴距	Wheelbase	Y	mm	2280
重量 Weight				
自重（不含电池）	Self weight (excluding battery)		kg	9200
轮胎 Wheels				
轮胎类型	Wheels type			
轮胎数量（前/后）	Wheel quantity (Front/Rear)			2/2
前轮距	Track width (Front)	b4	mm	1470
后轮距	Track width (Rear)	b5	mm	1735
门架与货叉 Mast and fork				
总高（门架静止高度）	Mast lowered height	h1	mm	2470
自由提升高度	Free lift	h2	mm	/
起升高度	Lift height	h3	mm	3000
最大高度（货叉最高时）	Extended mast height	h4	mm	4370
门架倾角(前/后)	Tilt of mast carriage (Forward/Backward)	α/β	°	6/10
货叉架宽度	Fork-carriage width	b2	mm	1980
货叉长度	Fork length	l	mm	1520
货叉宽度	Fork width	s	mm	150
货叉厚度	Fork height	e	mm	70
基本尺寸 Dimension				
总长（含货叉）	Overall length （With forks）	L2	mm	5155
总长（不含货叉）	Overall length （Without forks）	L1	mm	3635
总宽	Overall width	b1	mm	1980
整车总高	Overall height	h6	mm	2510
护顶架高度	Height of overhead guard (Cabin)	h6	mm	2510
转弯半径	Turning radius	Wa	mm	3450
离地间隙（门架处，满载）	Ground clearance (Below mast, laden)	m1	mm	140/120
离地间隙（轴距中心处，满载）	Ground clearance (Center of wheelbase, laden)	m2	mm	225/210
性能 Performance				
行驶速度（满载/空载）	Travel speed (Laden/Unladen)		km/h	16/17
提升速度（满载/空载）	Lift speed (Laden/Unladen)		mm/s	310/360
下降速度（满载/空载）	Lowering speed (Laden/Unladen)		mm/s	320/300
最大牵引力（满载）	Max. traction (Laden)		KN	40
爬坡能力（满载/空载）	Gradeability (Laden/Unladen)		%	15
行走电机功率	Driving motor		kw	23
电池 Battery				
锂电池电压/容量	Voltage/Capacity of lithium battery		V/Ah	80/690
锂电池充电器	Lithium battery charger		V/A	80/200

型号（Model）CPDD-V

锂电叉车 Electric Forklift



适用托盘类型
Suitable for pallet type

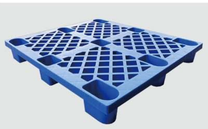

单面托盘
Single layer pallet

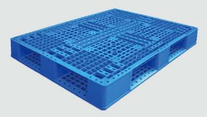

双面托盘
Double layer pallet

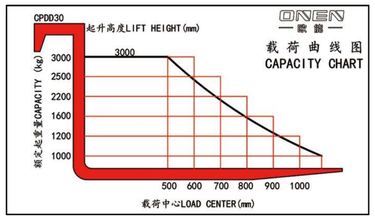

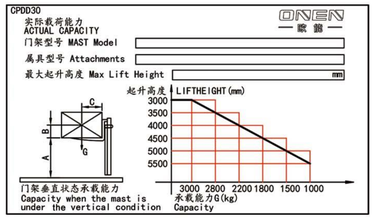

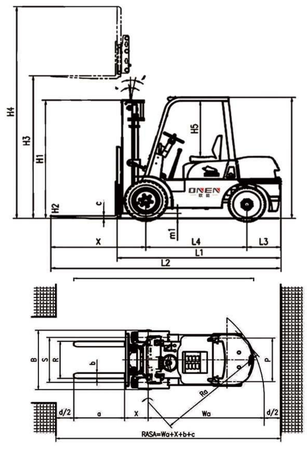

载荷	3.0-3.5T	Capacity	3.0-3.5T
提升高度	3.0-5.5m	Lift height	3.0-5.5m
货叉长度	1070/1220/1370/1520mm	Fork length	1070/1220/1370/1520mm
转弯半径	2500mm	Turning radius	2500mm
锂电池	80V/205Ah	Lithium battery	80V/205Ah
充电器	80V/100A	Charger	80V/100A
轮胎类型	实芯胎/气胎(可选配)	Wheels type	Solid tires/pneumatic tires(Optional)

特性 Feature					
型号	Model			CPDD-V	
序列号	Configuration No.			3030	3530
动力形式	Power type			电动 Electric	
驾驶方式	Operation type			座驾式 Seated	
额定载荷	Load capacity	Q	kg	3000	3500
载荷中心距	Load center distance	C	mm	500	
承载长度	Load distance	X	mm	480	
轴距	Wheelbase	Y	mm	1700	
重量 Weight					
自重	Service weight		kg	4350	4650
轮胎 Wheels					
轮胎类型	Wheels type	实芯胎/气胎(选配) Solid tires/Pneumatic tires(Optional)			
前轮尺寸	Tyre size (Front)			28×9-15-14PR	
后轮尺寸	Tyre size (Rear)			6.5-10-10PR	
前轮距	Track width (Front)	S	mm	1000	
后轮距	Track width (Rear)	P	mm	970	
门架与货叉 Mast and fork					
总高（门架静止高度）	Mast lowered height	H3	mm	2070	
自由提升高度	Free lift	H	mm	130	
起升高度	Lift height	H1	mm	3000	
门架及货叉前后倾角	Tilt of mast carriage (Forward/Backward)	α/β	°	6/12	
最大起升时全高	Full height at maximum lifting	H2	mm	4215	
货叉长度	Fork length	a	mm	1070	
基本尺寸 Dimension					
总长（不带货叉）	Overall length（Without forks）	L2	mm	2760	
总宽	Overall width	B	mm	1220	
护顶架高度	Height of overhead guard (Cabin)		mm	2160	
挡货架高度	Shelf height		mm	1335	
座椅面高度	Seat surface height	H5	mm	1120	
转弯半径	Turning radius	Wa	mm	2500	
直角堆垛宽度，托盘1000×1200	Aisle width for pallets 1000×1200	Ast	mm	4080	
直角堆垛宽度，托盘800×1000	Aisle width for pallets 800×1000	Ast	mm	4280	
离地间隙（门架）	Ground clearance (mast)	m1	mm	135	
性能 Performance					
行驶速度（满载/空载）	Maximum Travel speed (Laden/Unladen)		km/h	13.5/14.5	13/14
提升速度（满载/空载）	Maximum Lift speed (Laden/Unladen)		mm/s	290/400	280/400
下降速度（满载/空载）	Maximum Lowering speed (Laden/Unladen)		mm/s	390/380	
爬坡度（满载/空载）	Gradeability (Laden/Unladen)		%	15/15	
行走电机额定功率	Driving motor		kW	10	
提升电机额定功率	Lifting motor		kW	12	
电控电流	Electric control current		Ah	350	
电池 Battery					
锂电池电压/容量	Voltage/Capacity of lithium battery		V/Ah	80/205	
锂电池充电器	Lithium battery charger		V/A	80/100	

附表1 Mast Table

起升高度 Lift height	总高（门架静止高度）Mast lowered height	自由提升高度 Free lift	最大高度（货叉最高时）Extended mast height
h3（mm）	h1（mm）	h2（mm）	h4（mm）
3000	2070	130	4173
3500	2320	130	4673
4000	2620	130	5173
4500	2170	1379	5674
5000	2420	1629	6174
5400	2570	1779	6574

型号（Model）CPDD

全电动平衡重式叉车 Counterbalanced Electric Forklift



适用托盘类型
Suitable for pallet type

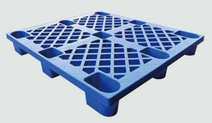

单面托盘
Single layer pallet

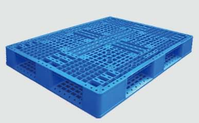

双面托盘
Double layer pallet

载荷	1.5/2.0T
提升高度	3.0m
货叉长度	1070/1220/1370/1520mm
转弯半径	2070mm
锂电池	80V/230Ah
充电器	80V/100A
轮胎类型	实芯胎/气胎(可选配)

Capacity	1.5/2.0T
Lift height	3.0m
Fork length	1070/1220/1370/1520mm
Turning radius	2070mm
Lithium battery	80V/230Ah
Charger	80V/100A
Wheels type	Solid tires/pneumatic tires(Optional)

特性 Feature					
型号	Model			CPDD	
序列号	Configuration No.			1530	2030
动力形式	Power type			电动 Electric	
驾驶方式	Operation type			座驾式 Seated	
额定载荷	Load capacity	Q	kg	1500	2000
载荷中心距	Load center distance	C	mm	500	
轴距	Wheelbase	L1	mm	1430	
重量 Weight					
自重（含电池）	Service weight with battery		kg	2430	2710
轮胎 Wheels					
轮胎类型	Wheels type	实芯胎/气胎(选配)		Solid tires/Pneumatic tires(Optional)	
前轮尺寸	Tyre size (Front)			18x7-10	
后轮尺寸	Tyre size (Rear)			16x6-8	
轮胎数量（前/后）	Wheel quantity (Front/Rear)			2/2	
前轮距	Track width (Front)		mm	920	
后轮距	Track width (Rear)		mm	898	
门架与货叉 Mast and fork					
总高（静止高度）	Mast lowered height	H1	mm	2030	
自由提升高度	Free lift		mm	/	
起升高度	Lift height	H	mm	3000	
最大高度（货叉最高时）	Extended mast height	H2	mm	4055	
门架倾角(前/后)	Tilt of mast carriage (Forward/Backward)	α/β	°	5/10	
货叉调节范围	Width overall forks （Adjustable）	W5	mm	970/200	
货叉长度	Fork length	L4	mm	1070	
基本尺寸 Dimension					
总长（不含货叉）	Overall length(Without forks)	L	mm	2063	
总宽	Overall width	W1	mm	1096	
护顶架高度	Height of overhead guard (Cabin)	H4	mm	2110	
转弯半径	Turning radius	R	mm	2070	
直角堆垛宽度托盘1000×1200	Aisle width for pallets 1000×1200	Ast	mm	3655	
离地间隙（门架处）	Ground clearance (Below mast)	H5	mm	88	
离地间隙（底盘中心）	Ground clearance (Center of wheelbase)	H6	mm	110	
性能 Performance					
行驶速度（满载/空载）	Travel speed (Laden/Unladen)		km/h	11/12	
提升速度（满载/空载）	Lift speed (Laden/Unladen)		mm/s	250/260	220/250
下降速度（满载/空载）	Lowering speed (Laden/Unladen)		mm/s	450	
爬坡能力（满载/空载）	Gradeability (Laden/Unladen)		%	15/20	12/15
驱动电机功率	Driving motor		kw	5.5	7.5
提升电机功率	Lifting motor		kw	5	6.5
电池 Battery					
锂电池电压/容量	Voltage/Capacity of lithium battery		V/Ah	80/205	
锂电池充电器	Lithium battery charger		V/A	80/100	

型号（Model）CPDD

三支点电动叉车 Three wheel electric forklift



适用托盘类型
Suitable for pallet type

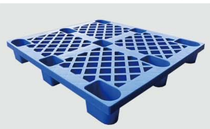

单面托盘
Single layer pallet

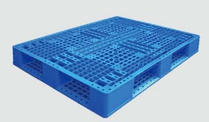

双面托盘
Double layer pallet

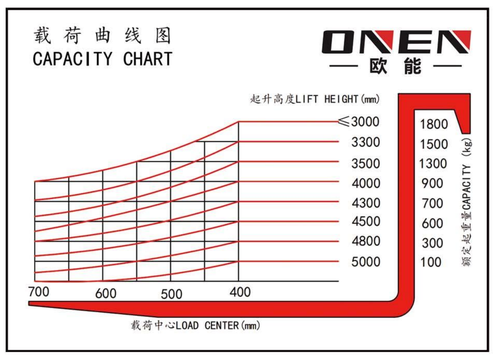

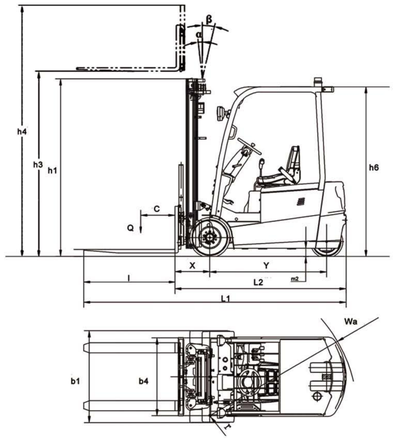

载荷	1.8T
提升高度	3m
货叉长度	1070mm
转弯半径	1603mm
锂电池	48V/200Ah，48V/280Ah
充电器	48V/50A，48V/100A
轮胎类型	实芯胎/气胎(可选配)

Capacity	1.8T
Lift height	3m
Fork length	1070mm
Turning radius	1603mm
Lithium battery	48V/200Ah，48V/280Ah
Charger	48V/50A，48V/100A
Wheels type	实芯胎/气胎(可选配)

特性 Feature				
型号	Model			CPDD
序列号	Configuration No.			1830
动力形式	Power type			电动 Electric
驾驶方式	Operation type			座驾式 Seated
额定载荷	Load capacity	Q	kg	1800
载荷中心距	Load center distance	C	mm	400
轴距	Wheelbase	Y	mm	1370
重量 Weight				
自重（含电池）	Service weight with battery		kg	2865
轮胎 Wheels				
轮胎类型	Wheels type	气胎/实芯胎(选配)Pneumatic tires/Solid tires(Optional)		
前轮尺寸	Tyre size (Front)			18×7-8
转向轮	Steering wheel			140/55-9
轮胎数量	Wheel quantity			4
基本尺寸 Dimension				
总长（含货叉）	Overall length （With forks）	L1	mm	3026
总长（不含货叉）	Overall length （Without forks）	L2	mm	1956
总宽	Overall width	b1	mm	1078
整车总高	Overall height	h1	mm	2075
护顶架高度	Height of overhead guard (Cabin)	h6	mm	1992
转弯半径	Turning radius	Wa	mm	1603
直角堆垛宽度，托盘1000×1000	Aisle width for pallets 1000×1000	Ast	mm	3610
直角堆垛宽度，托盘800×1000	Aisle width for pallets 800×1000	Ast	mm	3305
离地间隙（轴距中心处，满载）	Ground clearance (Center of wheelbase, laden)	m2	mm	90
门架与货叉 Mast and fork				
总高（门架静止高度）	Mast lowered height	h1	mm	2075
自由提升高度	Free lift	h2	mm	/
起升高度	Lift height	h3	mm	3000
最大高度（货叉最高时）	Extended mast height	h4	mm	3863
门架倾角(前/后)	Tilt of mast carriage (Forward/Backward)	α/β	°	3/5
货叉长度	Fork length	l	mm	1070
性能 Performance				
行驶速度（满载/空载）	Travel speed (Laden/Unladen)		km/h	8.0/9.0
提升速度（满载/空载）	Lift speed (Laden/Unladen)		mm/s	184/194
下降速度（满载/空载）	Lowering speed (Laden/Unladen)		mm/s	186/179
爬坡能力（满载/空载）	Gradeability (Laden/Unladen)		°	10
行走电机功率	Driving motor		kw	6
提升电机功率	Lifting motor		kw	4
电池 Battery				
锂电池电压/容量	Voltage/Capacity of lithium battery		V/Ah	48/200 或or 48/280
锂电池充电器	Lithium battery charger		V/A	48/50 或or 48/100

型号（Model）CPC/CPCD

柴油平衡重式叉车 Diesel Forklift



适用托盘类型
Suitable for pallet type

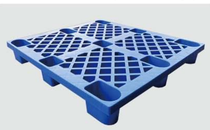

单面托盘
Single layer pallet

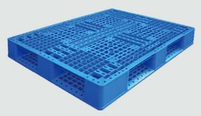

双面托盘
Double layer pallet

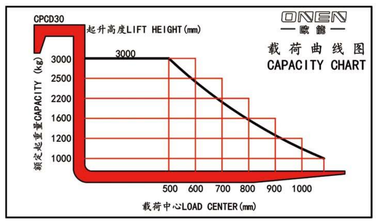

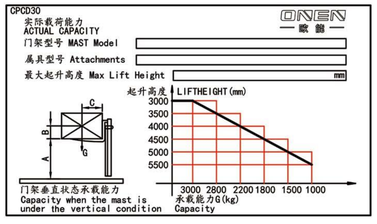

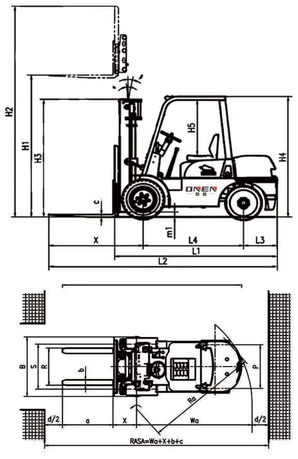

载荷	3.0/3.5T
提升高度	3.0-5.5m
货叉长度	1070/1220/1370/1520mm
转弯半径	2240mm
油箱容量	60L
行车制动器/停车制动器	液压（自动式）/液压（手动式）
轮胎类型	实芯胎/气胎(可选配)

Capacity	3.0/3.5T
Lift height	3.0-5.5m
Fork length	1070/1220/1370/1520mm
Turning radius	2240mm
Fuel capacity	60L
Service brake/Parking brake	Hydraulic (Automatic) / Mechanical (Manual)
Wheels type	Solid tires/pneumatic tires(Optional)

特性 Feature					
型号	Model			CPC30/CPCD30	CPC35/CPCD35
动力形式	Power type			柴油 Diesel	
驾驶方式	Operation type			座驾式 Seated	
额定载荷	Load capacity		kg	3000	3500
载荷中心距	Load centre distance		mm	500	
前悬距	Front overhang	X	mm	479	479
后悬距	Rear overhang	L3	mm	520	520
轴距	Wheelbase	L4	mm	1700	1700
轮距	Track width (Front/Rear)	S/P	mm	1000	980
重量 Weight					
自重（无载荷）	Service weight without load		kg	4200	4450
轮胎 Wheels					
轮胎数量（前/后）	Wheel quantity (Front/Rear)			2/2	
轮胎类型	Wheels type			实芯胎/气胎(选配) Solid tires/Pneumatic tires(Optional)	
轮胎规格	Tire specification(Front/Rear)			28×9-15/6.50-10	
基本尺寸 Dimension					
货叉长度	Fork length	a	mm	1070	
货叉外宽（可调节）	Width overall forks (Adjustable)	R	mm	1100/250	
总长（无货叉）	Overall Length (Without fork)	L2	mm	2690	
总宽	Overall Width	B	mm	1210	
起升高度	Lift height	H1	mm	3000	
货叉最大起升高度（有挡货架）	Extended mast height	H2	mm	3560	
静止高度	Mast lowered height	H3	mm	2100	
自由提升高度	Free height	H	mm	165	
护顶架高度	Height of overhead guard (Cabin)	H4	mm	2100	
座椅面至护顶架距离	Height of seat to overhead guard	H5	mm	1000	990
门架倾角(前/后)	Tilt of mast carriage (Forward/Backward)	α/β	Deg	6°/12°	
直角通道宽度	Aisle width for pallets	Ast	mm	4155	4215
离地间隙（门架处）	Ground clearance (Below mast)	m1	mm	110	
转弯半径	Turning radius	Wa	mm	2240	
性能 Performance					
行驶速度（满载/空载）	Travel speed (Laden/Unladen)		km/h	18/20	
提升速度（满载/空载）	Lift speed (Laden/Unladen)		mm/s	485/505	
下降速度（满载/空载）	Lowering speed (Laden/Unladen)		mm/s	＜600	
爬坡能力（空载）	Gradeability (Unladen)		%	20	
行车制动器	Service brake			动力制动（踏板式） Power brake (Pedal)	
停车制动器	Parking brake			机械 （手动式） Mechanical (Manual)	
油箱容量	Fuel capacity		L	60	
发动机型号	Engine model			新柴/全柴/洋马/久保田 Xinchai/Quanchai/YANMAR/KUBOTA	
蓄电池（电压/容量）	Battery (Voltage/Capacity)		V/Ah	12/80	

附表1 Mast Table

起升高度 Lift height	总高（门架静止高度）Mast lowered height	自由提升高度 Free lift	最大高度（货叉最高时）Extended mast height
H1（mm）	H3（mm）	H（mm）	H2（mm）
3000	2100	165	3560
3500	2365	165	4060
4000	2630	165	4560
4500	2100	1500	5060
5000	2285	1700	5560
5500	2470	1850	6060

型号（Model）CPC-Y/CPCD-Y

柴油叉车(越野款） Rough Terrain Diesel Forklift



适用托盘类型
Suitable for pallet type

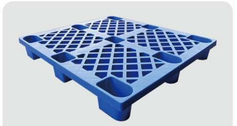

单面托盘
Single layer pallet



双面托盘
Double layer pallet

载荷	3.0/3.5T
提升高度	3.0-6.0m
发动机	新柴/全柴/洋马/久保田
传动形式	液力/机械传动
驱动模式	两驱
行车制动器/停车制动器	液压（自动式）/液压（手动式）
轮胎类型	气胎

Capacity	3.0/3.5T
Lift height	3.0-6.0m
Engine	Xinchai / Quanchai /Yanmar / Kubota
Transmission Type	Hydraulic / Machenical
Driving mode	Two wheels drive
Service brake/Parking brake	Hydraulic (Automatic) / Mechanical (Manual)
Wheels type	Solid tires/pneumatic tires(Optional)

特性 Feature					
型号	Model			CPC-Y35	CPCD-Y35
动力形式	Power type			柴油 Diesel	
驾驶方式	Operation type			座驾式 Seated	
驱动模式	Driving mode			两轮驱动Two-wheel drive	
额定载荷	Load capacity		kg	3500	
载荷中心距	Load centre distance		mm	500	
轴距	Wheelbase		mm	1990	
重量 Weight					
自重（无载荷）	Service weight without load		kg	4950	
轮胎 Wheels					
轮胎数量（前/后）	Wheel quantity (Front/Rear)	2/2			
轮胎类型	Wheels type	气胎 Pneumatic tires			
轮胎规格（前）	Tire specification(Front)	14-17.5-16PR			
轮胎规格（后）	Tire specification(Rear)	10-16.5-12PR			
基本尺寸 Dimension					
总长（无货叉）	Overall length （Without fork)		mm	2980	
总宽	Overall width		mm	1550	
起升高度	Lift height		mm	3000	
静止高度	Mast lowered height		mm	2185	
护顶架高度	Height of overhead guard (Cabin)		mm	2250	
离地间隙（门架处）	Ground clearance (Below mast)		mm	220	
转弯半径	Turning radius		mm	2930	
门架倾角（前/后）	Mast tilt angle (front/rear)		°	8/12	
性能 Performance					
行驶速度（空载）	Travel speed (Unladen)		km/h	22	
起升速度（满载）	Lift speed (Laden)		mm/s	420	
下降速度	Lowering speed		mm/s	满载＜600，空载＞300 Laden＜600, Unladen＞300	
爬坡能力（满载）	Gradeability (Laden)		%	16	
行车制动器	Service brake			液压-踏板式 Hydraulic-pedal	
停车制动器	Parking brake			机械-手动式 Machenical-manual	
发动机型号	Engine model			新柴/全柴/洋马/久保田 Xinchai/Quanchai/YANMAR/KUBOTA	
额定功率	Engine rated power		Kw/r	36.8	
变速箱传动形式	Transmission type			液力 Hydrauic	
变速箱档位（前/后）	Transmission stage (FWD/RVS)			1/1	
蓄电池电压/容量	Voltage/Capacity of battery		V/Ah	12/80	

型号（Model）CPCD

柴油叉车 Diesel Forklift (5/6/7/8/10T)



适用托盘类型
Suitable for pallet type

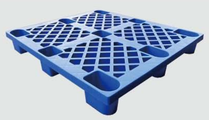

单面托盘
Single layer pallet



双面托盘
Double layer pallet

载荷	5/6/7/8/10T
提升高度	3.0-6.0m
发动机	新柴/全柴/洋马/五十铃
传动形式	液力/机械传动
油箱容量	150-180L
行车制动器/停车制动器	液压（自动式）/液压（手动式）
轮胎类型	气胎

Capacity	5/6/7/8/10T
Lift height	3.0-6.0m
Engine	Xinchai / Quanchai /Yanmar / ISUZU
Transmission Type	Hydraulic / Machenical
Fuel capacity	150-180L
Service brake/Parking brake	Hydraulic (Automatic) / Mechanical (Manual)
Wheels type	Solid tires/pneumatic tires(Optional)

特性 Feature								
型号	Model			CPCD50	CPCD60	CPCD70	CPCD80	CPCD100
动力形式	Power type			柴油Diesel				
驾驶方式	Operation type			座驾式 Seated				
额定载荷	Load capacity		kg	5000	6000	7000	8000	10000
载荷中心距	Load centre distance		mm	600				
前悬距	Front overhang		mm	595	600	600	610	718
后悬距	Rear overhang		mm	600	670	720	740	740
轴距	Wheelbase		mm	2250	2250	2250	2500	2800
重量 Weight								
自重（无载荷）	Service weight without load		kg	8400	8900	9600	10800	12410
轮胎 Wheels								
轮胎数量（前/后）	Wheel quantity (Front/Rear)			4/2				
轮胎类型	Wheels type			气胎 Pneumatic tires				
轮胎规格（前/后）	Tire specification(Front/Rear)			8.25-15NHS	8.25-15NHS	8.25-15NHS	8.25-20NHS	9.00-20NHS
基本尺寸 Dimension								
总长（没有货叉）	Overall length （Without fork)		mm	3510	3560	3600	3830	4277
总宽	Overall width		mm	1970	1970	1970	2100	2245
起升高度	Lift height		mm	3000	3000	3000	3000	3000
自由提升高度	Free lifting height		mm	210	210	210	200	200
静止高度	Mast lowered height		mm	2450	2450	2450	2870	2870
护顶架高度	Height of overhead guard (Cabin)		mm	2500	2500	2500	2550	2570
直角通道宽度	Aisle width for pallets 1000×1200		mm	5230	5310	5390	5470	5310
离地间隙（门架处）	Ground clearance (Below mast)		mm	230	230	230	250	250
转弯半径	Turning radius		mm	4080	4110	4150	4540	4150
门架倾角（前/后）	Mast tilt angle (front/rear)		°	6/12	6/12	6/12	10/12	6/12
性能 Performance								
行驶速度（满载/空载）	Travel speed (Laden/Unladen)		km/h	24/29	24/29	24/29	20/26	20/26
提升速度（满载/空载）	Lift speed (Laden/Unladen)		mm/s	500/530	500/530	500/530	330/350	330/350
爬坡能力（空载）	Gradeability (Unladen)		%	15				
行车制动器	Service brake			动力制动-自动 Power brake-Automatic				
停车制动器	Parking brake			机械-手动式 Machenical-manual				
油箱容量	Fuel capacity		L	160	160	160	180	152
发动机型号	Engine model			新柴/全柴/五十铃/洋马 Xinchai/Quanchai/ISUZU/Yanmar				
蓄电池电压/容量	Voltage/Capacity of battery		V/Ah	2×12/80				

型号（Model）LPG

双燃料平衡重式叉车 LPG Forklift



适用托盘类型
Suitable for pallet type

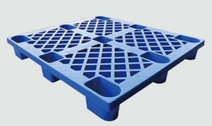

单面托盘
Single layer pallet

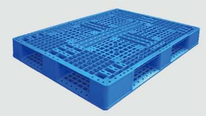

双面托盘
Double layer pallet

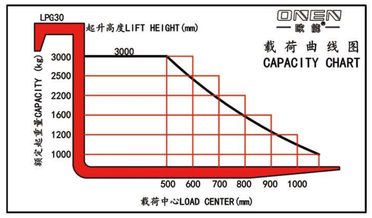

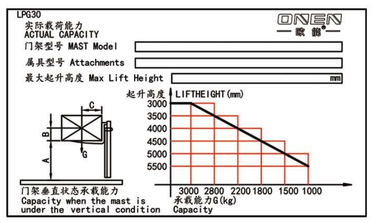

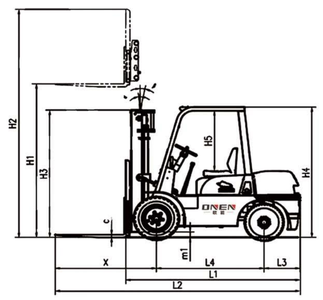

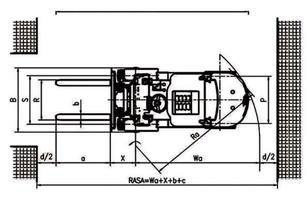

载荷	1.5/4.0T
提升高度	3.0-5.5m
货叉长度	1070/1220/1370/1520mm
转弯半径	2240mm
发动机排量	2.488L
传动方式	机械/液力
轮胎类型	实芯胎/气胎(可选配)

Capacity	1.5/4.0T
Lift height	3.0-5.5m
Fork length	1070/1220/1370/1520mm
Turning radius	2240mm
Displacement	2.488L
Transmission mode	Mechanical / Hydraulic
Wheels type	Solid tires/pneumatic tires(Optional)

特性 Feature					
型号	Model			LPG20	LPG25
动力形式	Power type			汽油+液化石油气 Gas+LPG	
驾驶方式	Operation type			座驾式 Seated	
额定载荷	Load capacity		kg	2000	2500
载荷中心距	Load centre distance		mm	500	
前悬距	Front overhang	X	mm	460	
轴距	Wheelbase	L4	mm	1600	
重量 Weight					
自重（无载荷）	Service weight without load		kg	3550	3850
轮胎 Wheels					
轮胎类型	Wheels type	实芯胎/气胎(选配) Solid tires/Pneumatic tires(Optional)			
前轮尺寸	Tyre size (Front)			7.00-12-12PR	
后轮尺寸	Tyre size (Rear)			6.00-9-10PR	
轮胎数量（前/后）	Wheel quantity (Front/Rear)			2/2	
轮距（前轮/后轮）	Track width (Front/Rear)	S/P	mm	970/970	
基本尺寸 Dimension					
货叉长度	Fork length	a	mm	1070	
总长（无货叉）	Overall Length (Without fork)	L2	mm	2580	
总宽	Overall Width	B	mm	1160	
起升高度	Lift height	H1	mm	3000	
货叉最大起升高度（有挡货架）	Extended mast height	H2	mm	4030	
静止高度	Mast lowered height	H3	mm	2060	
自由提升高度	Free height	H	mm	100	
护顶架高度	Height of overhead guard (Cabin)	H4	mm	2140	
门架倾角(前/后)	Tilt of mast carriage (Forward/Backward)	α/β	Deg	6°/12°	
离地间隙（门架处）	Ground clearance (Below mast)	m1	mm	110	
转弯半径	Turning radius	Wa	mm	2240	
性能 Performance					
行驶速度（满载/空载）	Travel speed (Laden/Unladen)		km/h	17/19	
提升速度（满载/空载）	Lift speed (Laden/Unladen)		mm/s	550/530	
下降速度（满载/空载）	Lowering speed (Laden/Unladen)		mm/s	570/460	
爬坡能力	Gradeability		%	20	
最大牵引力（满载）	Max. traction force(Laden)		KN	16	
传动方式	Transmission mode			机械/液力Mechanical / Hydraulic	
工作压力	Working pressure		Mpa	18	
蓄电池（电压/容量）	Battery (Voltage/Capacity)		V/Ah	12/80	
发动机（可选配） Engine(optional)					
型号	Model			NISSAN K25	
额定功率	Rated power		kw/r.p.m	37.4/2600	
最大扭矩	Max. torque		Nm/r.p.m	176.5/1600	
缸数	Number of cylinders			4	
排量	Displacement		L	2.488	

附表1 Mast Table

起升高度 Lift height	总高（门架静止高度）Mast lowered height	自由提升高度 Free lift	最大高度（货叉最高时）Extended mast height
H1（mm）	H3（mm）	H（mm）	H2（mm）
3000	2100	165	3560
3500	2365	165	4060
4000	2630	165	4560
4500	2100	1500	5060
5000	2285	1700	5560
5500	2470	1850	6060

型号（Model）CQD-B

全电动座驾前移式叉车 Electric Reach Truck



适用托盘类型
Suitable for pallet type

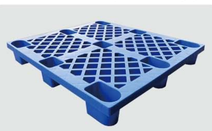

单面托盘
Single layer pallet

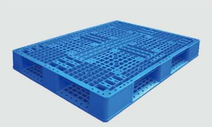

双面托盘
Double layer pallet

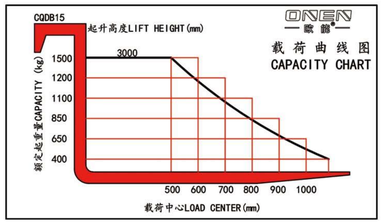

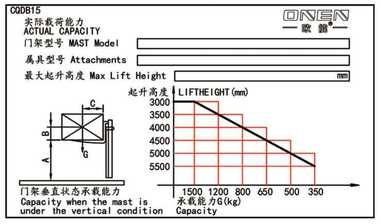

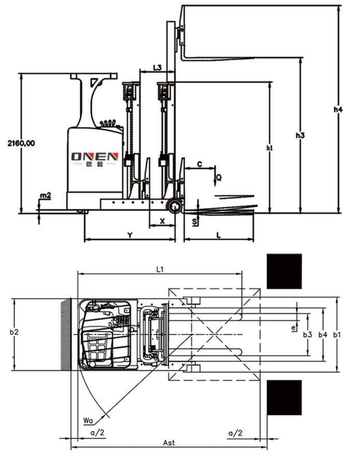

载荷	1.5/2.0T
提升高度	3.0-12.0m
前移距离	500mm
货叉前后倾角	5/3°
转弯半径	1700mm
货叉规格	35/100/1070mm
铅酸电池，充电器	48V/300Ah，24V/40A
锂电池（可选配）,充电器	48V/280Ah，24V/50A

Capacity	1.5/2.0T
Lift height	3.0-12.0m
Reach distance	500mm
Tilt of fork carriage up/down	5/3°
Turning radius	1700mm
Fork dimensions	35/100/1070mm
Lead-acid battery，Charger	48V/300Ah，24V/40A
Lithium battery(Optional)，Charger	48V/280Ah，24V/50A

特性 Feature				
产品型号	Model			CQD-B
产品序列号	Configuration No.			1530-Q
动力形式	Power type			电动 Electric
转向形式	Steering type			电子转向 Electric steering
驾驶方式	Operation type			座驾式 Seated
额定载荷	Load capacity	Q	kg	1500
载荷中心距	Load center distance	C	mm	500
前悬距	Front Overhang	X	mm	183
轴距	Wheelbase	Y	mm	1470
前移距离	Reach Distance		mm	505
重量 Weight				
自重（含电池）	Service weight with battery		kg	3000
轮胎 Wheels				
轮胎类型	Wheels type			聚氨酯轮 PU
驱动轮尺寸	Driving wheel size		mm	Φ382×142
承载轮尺寸	Bearing wheel size		mm	Φ267×114
轮子数量（驱动轮/承载轮）	Wheel quantity (Driving wheel/Bearing wheel)			1/2
轮距 (承载轮)	Track width (Bearing wheel)		mm	1180
基本尺寸 Dimension				
总长（含货叉）	Overall Length (With Fork)	L1	mm	2477
总宽	Overall Width	b1	mm	1270
总高（静止高度）	Mast lowered height	h1	mm	2100
自由提升高度	Free lift	h2	mm	-
起升高度	Lift height	h3	mm	3000
最大高度（货叉最高时）	Extended mast height	h4	mm	3577
货叉离地高度（最低时）	Lowered fork height	S	mm	35
护顶架高度	Hight of overhead Guards	L2	mm	2180
货叉尺寸	Fork dimensions	s/e/l	mm	35/100/1070
货叉外宽	Width overall forks	b3	mm	210-705
前移距离	Reach distance		mm	500
离地间隙	Ground clearance	m2	mm	70
直角堆垛通道宽度托盘1000×1200	Aisle width for pallets 1000×1200	Ast	mm	2964
转弯半径	Turning radius	Wa	mm	1800
性能 Performance				
货叉倾翻角度	Fork tilt Angle		km/h	5/3
行驶速度（满载/空载）	Travel speed (Laden/Unladen)		mm/s	6.8/7.8
提升速度（满载/空载）	Lift speed (Laden/Unladen)		mm/s	120/240
下降速度（满载/空载）	Lowering speed (Laden/Unladen)		KN	315/260
爬坡能力（满载/空载）	Gradeability (Laden/Unladen)		%	⩽10
制动方式	Brake		kw	电磁制动 Electromagnetic
驱动电机功率	Driving motor		kw	6.5
提升电机功率	Lifting motor		kw	4.5
电池 Battery				
铅酸电池电压/容量	Voltage/Capacity of lead-acid battery		V/Ah	48/300
铅酸电池充电器	Lead-acid battery charger		V/A	24/40
锂电池电压/容量（可选配）	Voltage/Capacity of lithium battery (Optional)		V/Ah	48/280
锂电池充电器	Lithium battery charger		V/A	24/50
其他 Other				
整车噪音	Sound level at driver's ear		dB(A)	<70

附表1 Mast Table

起升高度 Lift height	总高（门架静止高度）Mast lowered height	自由提升高度 Free lift	最大高度（货叉最高时）Extended mast height
h3（mm）	h1（mm）	h2（mm）	h4（mm）
3000	2100	-	3577.5
3500	2350	-	4077.5
4000	2600	-	4577.5
4500	2100	1500	5465
5000	2280	1660	5965
5500	2450	1820	6465
6000	2620	1980	6965
6500	2790	2140	7465
7000	3210	2320	7965

型号（Model）CQD-A

全电动站驾前移式叉车 Stand-on Reach Truck



适用托盘类型
Suitable for pallet type

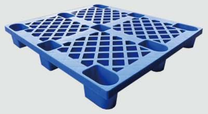

单面托盘
Single layer pallet

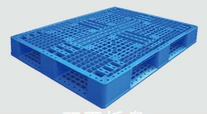

双面托盘
Double layer pallet

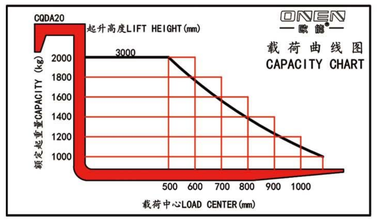

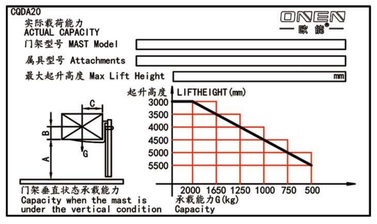

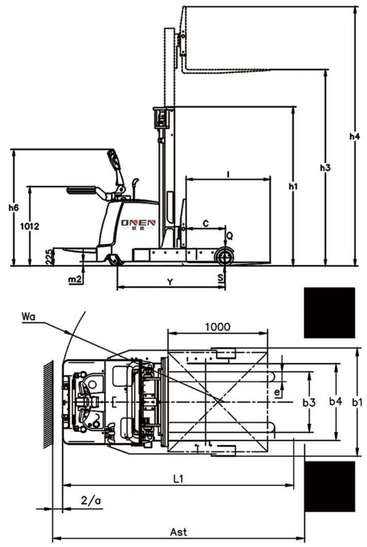

载荷	1.0/1.5/2.0T
提升高度	1.6-4.5m
前移距离	500mm
货叉前后倾角	5/3°
转弯半径	1670mm
货叉规格	40/100/1070mm
铅酸电池，充电器	24V/240Ah，24V/30A
锂电池（可选配）,充电器	24V/150Ah，24V/200Ah 24V/50A，24V/100A

Capacity	1.0/1.5/2.0T
Lift height	1.6-4.5m
Reach distance	500mm
Tilt of fork carriage up/down	5/3°
Turning radius	1670mm
Fork dimensions	40/100/1070mm
Lead-acid battery，Charger	24V/240Ah，24V/30A
Lithium battery(Optional)，Charger	24V/150Ah，24V/200Ah 24V/50A，24V/100A

特性 Feature					
产品型号	Model			CQD-A	
产品序列号	Configuration No.			1530-Q	2030-Q
动力形式	Power type			电动 Electric	
转向形式	Steering type			电子转向 Electric steering	
驾驶方式	Operation type			站驾式 Stand-on	
额定载荷	Load capacity	Q	kg	1500	2000
载荷中心距	Load center distance	C	mm	500	
承载长度	Load distance	X	mm	130	
轴距	Wheelbase	Y	mm	1370	
重量 Weight					
自重（含电池）	Service weight with battery		kg	1925	2100
轮胎 Wheels					
轮胎类型	Wheels type			聚氨酯轮 PU	
驱动轮尺寸	Driving wheel size		mm	Φ230×75	
平衡轮尺寸	Balance wheel size		mm	Φ125×60	
承载轮尺寸	Bearing wheel size		mm	Φ210×85	
轮子数量（驱动轮/平衡轮/承载轮）	Wheel quantity(Driving wheel/Balance wheel/Bearing wheel)			1/2/2	
轮距（平衡轮）	Track width (Balance wheel)		mm	700	
轮距 (承载轮)	Track width (Bearing wheel)		mm	985	
基本尺寸 Dimension					
总长（门架缩回/伸出）	Overall Length（Mast retracted/extended)	L1	mm	2325/2830	2525/3030
总宽	Overall Width	b1	mm	1090	
总高（静止高度）	Mast lowered height	h1	mm	2030	
自由提升高度	Free lift	h2	mm	-	
起升高度	Lift height	h3	mm	3000	
最大高度（货叉最高时）	Extended mast height	h4	mm	3940	
货叉离地高度（最低时）	Lowered fork height	S	mm	40	
操作手柄离地高度(最大/最小)	Lowered fork height	h6	mm	1487/1070	
货叉尺寸	Fork dimensions	s/e/l	mm	40/100/1070	
货叉外宽	Width overall forks	b3	mm	220-610	
前移距离	Reach distance			500	
离地间隙	Ground clearance	m2	mm	55	
直角堆垛通道宽度，托盘1000×1200	Aisle width for pallets 1000×1200	Ast	mm	2650	2850
转弯半径	Turning radius	Wa	mm	1670	
轨道间内宽	Inner width between tracks	b4	mm	770	
性能 Performance					
货叉倾翻角度	Fork tilt Angle		°	5/3	
行驶速度（满载/空载）	Travel speed (Laden/Unladen)		km/h	6/6.2	
提升速度（满载/空载）	Lift speed (Laden/Unladen)		mm/s	105/150	
下降速度（满载/空载）	Lowering speed (Laden/Unladen)		mm/s	220/105	
爬坡能力（满载/空载）	Gradeability (Laden/Unladen)		%	5/8	
制动方式	Brake			电磁制动 Electromagnetic	
驱动电机功率	Driving motor		kw	1.5（AC）	
提升电机功率	Lifting motor		kw	3.0	
电池 Battery					
铅酸电池电压/容量	Voltage/Capacity of lead-acid battery		V/Ah	24/240	
铅酸电池充电器	Lead-acid battery charger		V/A	24/30	
锂电池电压/容量（可选配）	Voltage/Capacity of lithium battery (Optional)		V/Ah	24/150 或or 24/200	
锂电池充电器	Lithium battery charger		V/A	24/50 或or 24/100	
其他 Other					
整车噪音	Sound level at driver's ear		dB(A)	<70	

附表1 Mast Table

起升高度 Lift height	总高（静止高度）Mast lowered height	自由提升高度 Free lift	最大高度（货叉最高时）Extended mast height
h3（mm）	h1（mm）	h2（mm）	h4（mm）
1600	2130	1600	2540
2500	1780	-	3440
3000	2030	-	3940
3500	2310	-	4440
4000	2590	-	4940
4500	2060	1500	5340

型号（Model）CPDD-A

全电动平衡重式堆垛车 Stand-on Counterbalanced Electric Stacker



适用托盘类型
Suitable for pallet type

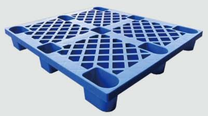

单面托盘
Single layer pallet

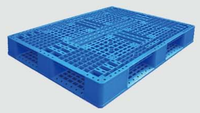

双面托盘
Double layer pallet

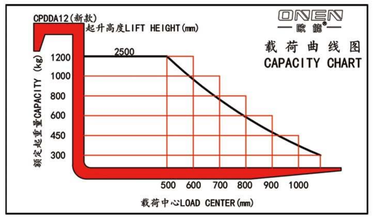

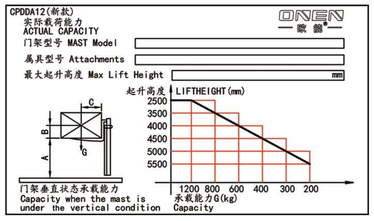

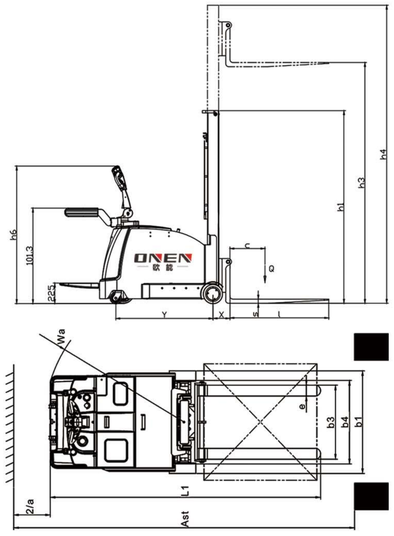

载荷	1.0/1.2T
提升高度	1.6-3.0m
转弯半径	1280mm
货叉规格	40/100/1070mm
铅酸电池，充电器	24V/210Ah，24V/30A
锂电池（可选配）,充电器	24V/150Ah，24V/200Ah 24V/50A，24V/100A

Capacity	1.0/1.2T
Lift height	1.6-3.0m
Turning radius	1280mm
Fork dimensions	40/100/1070mm
Lead-acid battery，Charger	24V/210Ah，24V/30A
Lithium battery(Optional)，Charger	24V/150Ah，24V/200Ah 24V/50A，24V/100A

特性 Feature					
产品型号	Model			CPDD-A	
动力形式	Power type			电动 Electric	
转向形式	Steering type			电子转向 Electric steering	
驾驶方式	Operation type			站驾式 Stand-on	
额定载荷	Load capacity	Q	kg	1000	1200
载荷中心距	Load center distance	C	mm	500	
承载长度	Load distance	X	mm	184	
轴距	Wheelbase	Y	mm	970	
重量 Weight					
自重（含电池）	Service weight with battery		kg	1800	2000
轮胎 Wheels					
轮胎类型	Wheels type			聚氨酯轮 PU	
驱动轮尺寸	Driving wheel size		mm	Φ230×75	
平衡轮尺寸	Balance wheel size		mm	Φ125×60	
承载轮尺寸	Bearing wheel size		mm	Φ210×85	
轮子数量（驱动轮/平衡轮/承载轮）	Wheel quantity(Driving wheel/Balance wheel/Bearing wheel)			1/2/2	
轮距（平衡轮）	Track width (Balance wheel)		mm	700	
轮距 (承载轮)	Track width (Bearing wheel)		mm	845	
基本尺寸 Dimension					
总高（静止高度）	Mast lowered height	h1	mm	2030	
自由提升高度	Free lift	h2	mm	-	
起升高度	Lift height	h3	mm	3000	
最大高度（货叉最高时）	Extended mast height	h4	mm	3500	
货叉离地高度（最低时）	Lowered fork height	s	mm	80	
操作手柄离地高度(最大/最小)	Hight of tiller in drive position (Min./Max.)	h6	mm	1487/1070	
总长×总宽	Overall size (Length×Width)	L1×b1	mm	2430×942	
货叉尺寸	Fork dimensions	s/e/l	mm	40/100/1070	
货叉外宽	Width overall forks	b3	mm	220-650	
离地间隙	Ground clearance	m	mm	55	
转弯半径	Turning radius	Wa	mm	1280	
轨道间内宽	Inner width between tracks	b4	mm	660	
直角堆垛通道宽度托盘1000×1200（1000沿货叉边）	Aisle width for pallets 1000×1200	Ast	mm	2950	
性能 Performance					
行驶速度（满载/空载）	Travel speed (Laden/Unladen)		km/h	4.5/5	
提升速度（满载/空载）	Lift speed (Laden/Unladen)		mm/s	95/165	
下降速度（满载/空载）	Lowering speed (Laden/Unladen)		mm/s	110/100	
爬坡能力（满载/空载）	Gradeability (Laden/Unladen)		%	5/8	
制动方式	Brake			电磁制动 Electromagnetic	
驱动电机功率	Driving motor		kw	1.5（AC）	
提升电机功率	Lifting motor		kw	2.5	
电池 Battery					
铅酸电池电压/容量	Voltage/Capacity of lead-acid battery		V/Ah	24/210	
铅酸电池充电器	Lead-acid battery charger		V/A	24/30	
锂电池电压/容量（可选配）	Voltage/Capacity of lithium battery (Optional)		V/Ah	24/150 或or 24/200	
锂电池充电器	Lithium battery charger		V/A	24/50 或or 24/100	
其他 Other					
整车噪音	Sound level at driver's ear		dB(A)	<70	

附表1 Mast Table

起升高度 Lift height	总高（静止高度）Mast lowered height	自由提升高度 Free lift	最大高度（货叉最高时）Extended mast height
h3（mm）	h1（mm）	h2（mm）	h4（mm）
1600	2030	1600	2030
2000	1530	-	2500
2500	1780	-	3000
3000	2030	-	3500

型号（Model）CDD

全电动站驾托盘堆垛车 Stand-on Electric Pallet Stacker



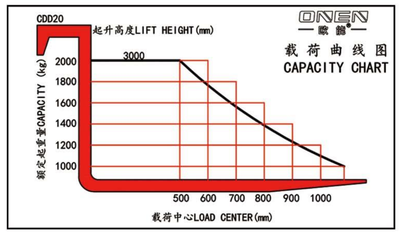

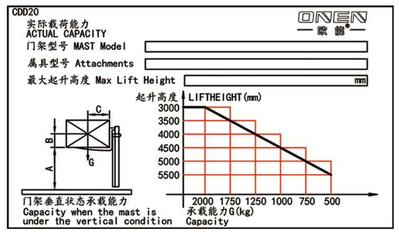

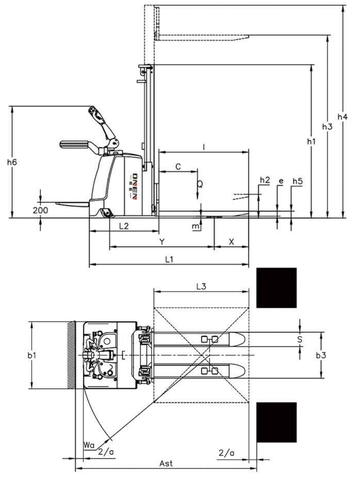

适用托盘类型
Suitable for pallet type

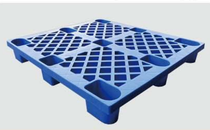

单面托盘
Single layer pallet

载荷	1.5/2.0T
提升高度	1.6-5.5m
转弯半径	1640-1665mm
货叉外宽	560/680mm
货叉规格	60/180/1150mm
铅酸电池（可选配），充电器	24V/210Ah或24V/240Ah，24V/30A
锂电池（可选配）,充电器	24V/150Ah或24V/200Ah 24V/50A或24V/100A

Capacity	1.5/2.0T
Lift height	1.6-5.5m
Turning radius	1640-1665mm
Width overall forks	560/680mm
Fork dimensions	60/180/1150mm
Lead-acid battery(Optional)，Charger	24V/210Ah or 24V/240Ah，24V/30A
Lithium battery(Optional)，Charger	24V/150Ah or 24V/200Ah 24V/50A or 24V/100A

特性 Feature					
产品型号	Model			CDD	
动力形式	Power type			电动 Electric	
转向形式	Steering type			电子转向 Electric steering	
驾驶方式	Operation type			站驾式 Stand-on	
额定载荷	Load capacity	Q	kg	1500	2000
载荷中心距	Load centre distance	C	mm	500	
承载长度	Load distance	X	mm	400	
轴距	Wheelbase	Y	mm	1340	
重量 Weight					
自重（含电池）	Service weight with battery		kg	1100	1150
轮胎 Wheels					
轮胎类型	Wheels type			聚胺酯轮 PU	
驱动轮尺寸	Driving wheel size		mm	Φ230×75	
平衡轮尺寸	Balance wheel size		mm	Φ125×50	
承载轮尺寸	Bearing wheel size		mm	Φ80×70	
轮子数量（驱动轮/平衡轮/承载轮）	Wheel quantity(Driving wheel/Balance wheel/Bearing wheel)			1/2/4	
轮距（平衡轮）	Track width (Balance wheel)		mm	700	
轮距 (承载轮)	Track width (Bearing wheel)		mm	400/520	
基本尺寸 Dimension					
总高（静止高度）	Mast lowered height	h1	mm	2050	
自由提升高度	Free lift	h2	mm	-	
起升高度	Lift height	h3	mm	3000	
最大高度（货叉最高时）	Extended mast height	h4	mm	3460	
总长×总宽	Overall size (Length×Width)	L1×b1	mm	2040×850	2080×850
货叉离地高度(最低时)	Lowered fork height	h5	mm	85	
操作手柄离地高度（最小/最大）	Hight of tiller in drive position (Min./Max.)	h6	mm	1020/1440	
货叉前端面至后部距离	Lenght to face of forks	L2	mm	892	
货叉尺寸	Fork dimensions	s/e/l	mm	180/60/1150	
货叉外宽	Width overall forks	b3	mm	560/680	
最小离地间隙	Ground clearance	m	mm	30	
直角堆垛通道宽度托盘1000×1200	Aisle width for pallets 1000×1200	Ast	mm	2300	
转弯半径	Turning radius	Wa	mm	1640	1665
性能 Performance					
行驶速度（满载/空载）	Travel speed (Laden/Unladen)		km/h	5/5.5	
提升速度（满载/空载）	Lift speed (Laden/Unladen)		mm/s	95/165	70/120
下降速度（满载/空载）	Lowering speed (Laden/Unladen)		mm/s	110/100	80/65
爬坡能力（满载/空载）	Gradeability (Laden/Unladen)		%	5/8	
制动方式	Brake			电磁制动 Electromagnetic	
驱动电机功率	Driving motor		kw	1.5（AC）	
提升电机功率	Lifting motor		kw	2.5	
电池 Battery					
铅酸电池电压/容量	Voltage/Capacity of lead-acid battery		V/Ah	24/210 或or 24/240	
铅酸电池充电器	Lead-acid battery charger		V/A	24/30	
锂电池电压/容量（可选配）	Voltage/Capacity of lithium battery (Optional)		V/Ah	24/150 或or 24/200	
锂电池充电器	Lithium battery charger		V/A	24/50 或or 24/100	
其他 Other					
整车噪音	Sound level at driver's ear		dB(A)	<70	

附表1 Mast Table

起升高度 Lift height	总高（静止高度）Mast lowered height	自由提升高度 Free lift	最大高度（货叉最高时）Extended mast height
h3（mm）	h1（mm）	h2（mm）	h4（mm）
1600	2050	1600	2050
2000	1525	-	2530
2500	1785	-	2995
3000	2050	-	3460
3500	2250	-	3960
4000	2550	-	4460
4500	2121	1500	5150
5000	2288	1660	5650
5500	2455	1820	6150

型号（Model）CDD-D

全电动双提升托盘堆垛车 Double Lift Electric Pallet Stacker



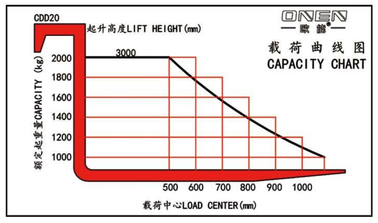

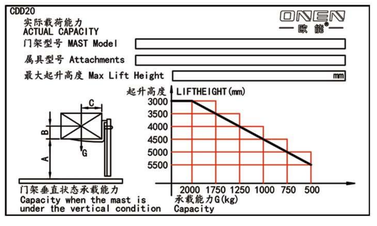

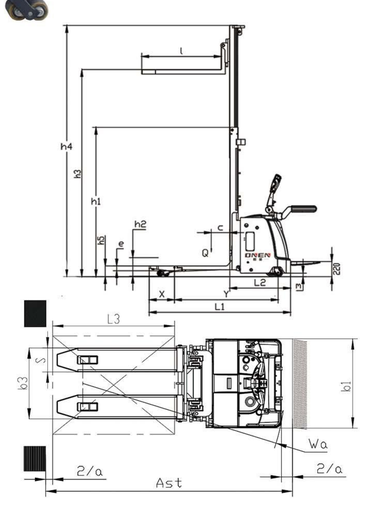

适用托盘类型
Suitable for pallet type

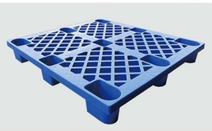

单面托盘
Single layer pallet

载荷	1.5/2.0T
提升高度	1.6-4.0m
转弯半径	1940-1970mm
货叉外宽	560/680mm
货叉规格	60/230/1150mm
铅酸电池（可选配），充电器	24V/210Ah或24V/240Ah，24V/30A
锂电池（可选配）,充电器	24V/150Ah或24V/200Ah 24V/50A或24V/100A

Capacity	1.5/2.0T
Lift height	1.6-4.0m
Turning radius	1940-1970mm
Width overall forks	560/680mm
Fork dimensions	60/230/1150mm
Lead-acid battery(Optional)，Charger	24V/210Ah或24V/240Ah，24V/30A
Lithium battery(Optional)，Charger	24V/150Ah或24V/200Ah 24V/50A或24V/100A

特性 Feature					
产品型号	Model			CDD-D	
动力形式	Power type			电动 Electric	
转向形式	Steering type			电子转向 Electric steering	
驾驶方式	Operation type			站驾式 Stand-on	
额定载荷	Load capacity	Q	kg	1500	2000
载荷中心距	Load centre distance	C	mm	500	
承载长度	Load distance	X	mm	400	
轴距	Wheelbase	Y	mm	1375	
重量 Weight					
自重（含电池）	Service weight with battery		kg	1200	1250
轮胎 Wheels					
轮胎类型	Wheels type			聚胺酯轮 PU	
驱动轮尺寸	Driving wheel size		mm	Φ230×75	
平衡轮尺寸	Balance wheel size		mm	Φ125×60	
承载轮尺寸	Bearing wheel size		mm	Φ80×70	
轮子数量（驱动轮/平衡轮/承载轮）	Wheel quantity(Driving wheel/Balance wheel/Bearing wheel)			1/2/4	
轮距（平衡轮）	Track width (Balance wheel)		mm	700	
轮距 (承载轮)	Track width (Bearing wheel)		mm	350/450	
基本尺寸 Dimension					
总高（静止高度）	Mast lowered height	h1	mm	2200	
自由提升高度	Free lift	h2	mm	200	
起升高度	Lift height	h3	mm	3000	
最大高度（货叉最高时）	Extended mast height	h4	mm	3660	
总长×总宽	Overall size (Length×Width)	L1×b1	mm	2075×850	2115×850
货叉离地高度（最低时）	Lowered fork height	h5	mm	90	
货叉前端面至后部距离	Lenght to face of forks	L2	mm	927	
货叉尺寸	Fork dimensions	s/e/l	mm	230/60/1150	
货叉外宽	Width overall forks	b3	mm	580/680	
离地间隙	Ground clearance	m	mm	30	
直角堆垛通道宽度托盘1000×1200	Aisle width for pallets 1000×1200	Ast	mm	2335	
转弯半径	Turning radius	Wa	mm	1940	1970
性能 Performance					
行驶速度（满载/空载）	Travel speed (Laden/Unladen)		km/h	5/5.5	
提升速度（满载/空载）	Lift speed (Laden/Unladen)		mm/s	95/165	70/120
下降速度（满载/空载）	Lowering speed (Laden/Unladen)		mm/s	110/100	80/65
爬坡能力（满载/空载）	Gradeability (Laden/Unladen)		%	5/8	
制动方式	Brake			电磁制动 Electromagnetic	
驱动电机功率	Driving motor		kw	1.5（AC）	
提升电机功率	Lifting motor		kw	2.5	
电池 Battery					
铅酸电池电压/容量	Voltage/Capacity of lead-acid battery		V/Ah	24/210 或or 24/240	
铅酸电池充电器	Lead-acid battery charger		V/A	24/30	
锂电池电压/容量（可选配）	Voltage/Capacity of lithium battery (Optional)		V/Ah	24/150 或or 24/200	
锂电池充电器	Lithium battery charger		V/A	24/50 或or 24/100	
其他 Other					
整车噪音	Sound level at driver's ear		dB(A)	<70	

附表1 Mast Table

起升高度 Lift height	总高（静止高度）Mast lowered height	自由提升高度 Free lift	最大高度（货叉最高时）Extended mast height
h3（mm）	h1（mm）	h2（mm）	h4（mm）
1600	2230	1600	2230
2000	1735	200	2660
2500	1985	200	3160
3000	2200	200	3660
3300	2385	200	4060
3500	2450	200	4160
4000	2700	200	4410

型号（Model）CDD-B

全电动站驾式托盘堆垛车(经济款)

Cost-effective Stand-on Electric Pallet Stacker



适用托盘类型
Suitable for pallet type

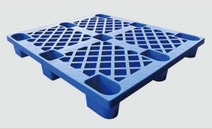

单面托盘

Single layer pallet

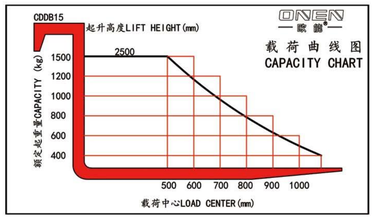

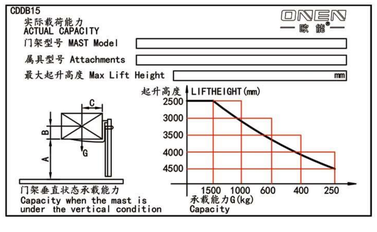

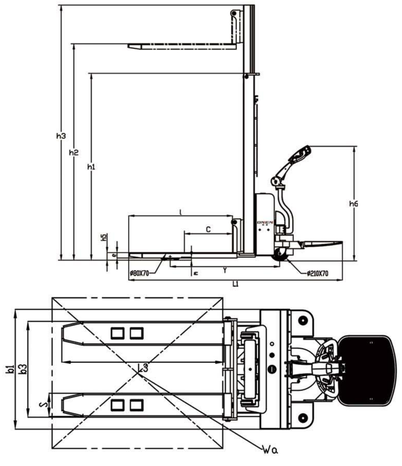

载荷	1.5/2.0T
提升高度	1.6-3.5m/1.6-4.5m
转弯半径（踏板收起）	1300mm
货叉外宽	560/680mm
货叉规格	60/170/1150或65/180/1150mm
铅酸电池，充电器	24V/80Ah，24V/10A

Capacity	1.5/2.0T
Lift height	1.6-3.5m/1.6-4.5m
Turning radius (platform folded)	1300mm
Width overall forks	560/680mm
Fork dimensions	60/170/1150或65/180/1150mm
Lead-acid battery，Charger	24V/80Ah，24V/10A

特性 Feature					
产品型号	Model			CDD-B	
产品序列号	Configuration No.			1525-TQ	2025-TQ
动力形式	Power type			电动 Electric	
转向形式	Steering type			机械转向 Mechanical steering	
驾驶方式	Operation type			站驾式 Stand-on	
额定载荷	Load capacity	Q	kg	1500	2000
载荷中心距	Load center distance	C	mm	500	
轴距	Wheelbase	Y	mm	1320	
重量 Weight					
自重（含电池）	Service weight with battery		kg	613	730
轮胎 Wheels					
轮胎类型	Wheels type			聚胺酯轮 PU	
驱动轮尺寸	Driving wheel size		mm	Φ210x70	Φ250x75
平衡轮尺寸	Balance wheel size		mm	Φ125x50	
承载轮尺寸	Bearing wheel size		mm	Φ80x70	
轮子数量（驱动轮/平衡轮/承载轮）	Wheel quantity(Driving wheel/Balance wheel/Bearing wheel)			1/2/4	
轮距（平衡轮）	Track width (Balance wheel)		mm	510	
轮距 (承载轮)	Track width (Bearing wheel)		mm	690/390	
基本尺寸 Dimension					
总高（静止高度）	Mast lowered height	h1	mm	1830	
起升高度	Lift height	h2	mm	2500	
最大高度（货叉最高时）	Extended mast height	h3	mm	3100	
自由提升高度	Free lift	h4	mm	/	
总长（踏板收起）/（踏板打开）	Overall Lenght (Platform Folded/Opened)	L1	mm	1948/2373	2018/2443
总宽	Overall Width	b1	mm	850	
货叉离地高度(最低时)	Lowered fork height	h5	mm	85	
操作手柄离地高度（最小/最大）	Hight of tiller in drive position (Min./Max.)	h6	mm	690/1290	
货叉前端面至后部距离	Lenght to face of forks	L2	mm	672.5	
货叉尺寸	Fork dimensions	s/e/l	mm	170/65/1150	180/65/1150
货叉外宽	Width overall forks	b3	mm	680/560	
离地间隙	Ground clearance	m	mm	25	
直角堆垛通道宽度托盘1000×1200(踏板收起)	Aisle width for pallets 1000×1200 (Without platform)	Ast	mm	2200	
转弯半径（踏板收起）	Turning radius (Platform Folded)	Wa	mm	1300	
踏板尺寸	Platform dimensions		mm	420×500	
性能 Performance					
行驶速度（满载/空载）	Travel speed (Laden/Unladen)		km/h	4/4.5	4.5/5
提升速度（满载/空载）	Lift speed (Laden/Unladen)		mm/s	120/160	
下降速度（满载/空载）	Lowering speed (Laden/Unladen)		mm/s	200/210	
爬坡能力（满载/空载）	Gradeability (Laden/Unladen)		%	5/8	
制动方式	Brake			电磁制动 Electromagnetic	
驱动电机功率	Driving motor		kw	0.75（DC）	1.5（AC）
提升电机功率	Lifting motor		kw	2.5	
电池 Battery					
铅酸电池电压/容量	Voltage/Capacity of lead-acid battery		V/Ah	24/80	
铅酸电池重量	Weight of lead-acid battery		kg	2×23	
铅酸电池充电器	Lead-acid battery charger		V/A	24/10	
其他 Other					
整车噪音	Sound level at driver's ear		dB(A)	<70	

附表1 Mast Table

起升高度 Lift height	总高（静止高度）Mast lowered height	自由提升高度 Free lift	最大高度（货叉最高时）Extended mast height
h2(mm)	h1(mm)	h4(mm)	h3(mm)
1600	2050	1600	2050
2000	1580	-	2620
2500	1830	-	3100
3000	2080	-	3580

型号（Model）CDD-A

全电动步行式托盘堆垛车 Walking Electric Pallet Stacker



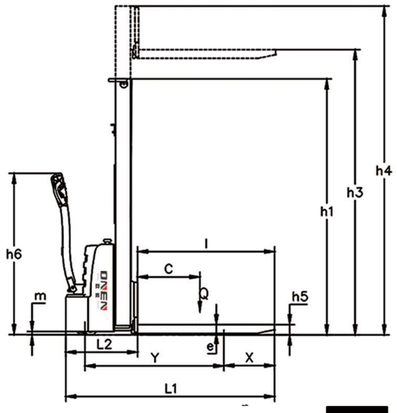

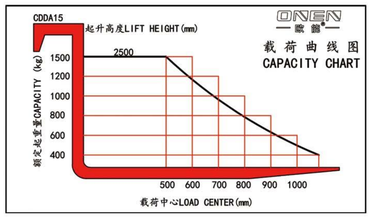

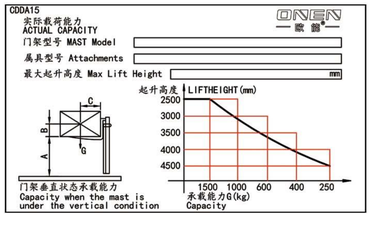

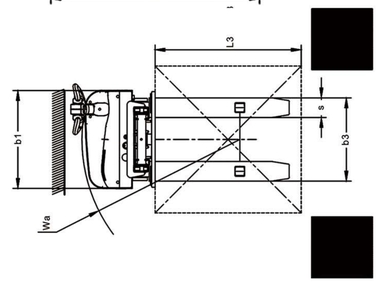

适用托盘类型
Suitable for pallet type

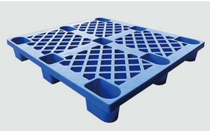

单面托盘

Single layer pallet

载荷	1.0/1.2/1.5T	Capacity	1.0/1.2/1.5T
提升高度	1.6-3.5m	Lift height	1.6-3.5m
转弯半径	1296mm	Turning radius	1296mm
货叉外宽	560/680mm	Width overall forks	560/680mm
货叉规格	60/170/1150mm	Fork dimensions	60/170/1150mm
铅酸电池，充电器	24V/80Ah，24V/10A	Lead-acid battery，Charger	24V/80Ah，24V/10A

特性 Feature				
产品型号	Model			CDD-A
动力形式	Power type			电动 Electric
转向形式	Steering type			机械转向 Mechanical steering
驾驶方式	Operation type			步行式 Walking
额定载荷	Load capacity	Q	kg	1500
载荷中心距	Load center distance	C	mm	500
轴距	Wheelbase	Y	mm	1115
重量 Weight				
自重（含电池）	Service weight with battery		kg	600
轮胎 Wheels				
轮胎类型	Wheels type			聚胺酯轮 PU
驱动轮尺寸	Driving wheel size		mm	Φ210×70
平衡轮尺寸	Balance wheel size		mm	Φ125×50
承载轮尺寸	Bearing wheel size		mm	Φ80×70
轮子数量（驱动轮/平衡轮/承载轮）	Wheel quantity (Driving wheel/Balance wheel/Bearing wheel)			1/1/4
轮距（平衡轮）	Track width (Balance wheel)		mm	530
轮距 (承载轮)	Track width (Bearing wheel)		mm	400/520
基本尺寸 Dimension				
总高（静止高度）	Mast lowered height	h1	mm	2080
自由提升高度	Free lift	h2	mm	-
起升高度	Lift height	h3	mm	3000
最大高度（货叉最高时）	Extended mast height	h4	mm	3350
总长×总宽	Overall size (Length×Width)	L1×b1	mm	1727×800
货叉离地高度(最低时)	Lowered fork height	h5	mm	85
操作手柄离地高度（最小/最大)	Hight of tiller in drive position (Min./Max.)	h6	mm	700/1300
货叉前端面至后部距离	Lenght to face of forks	L2	mm	577
货叉尺寸	Fork dimensions	s/e/l	mm	170/60/1150
货叉外宽（可调节）	Width overall forks （Adjustable）	b3	mm	380-560/380-680
离地间隙	Ground clearance	m	mm	30
直角堆垛通道宽度托盘1000×1200	Aisle width for pallets 1000×1200	Ast	mm	2200
转弯半径	Turning radius	Wa	mm	1296
性能 Performance				
行驶速度（满载/空载）	Travel speed (Laden/Unladen)		km/h	4/4.5
提升速度（满载/空载）	Lift speed (Laden/Unladen)		mm/s	95/165
下降速度（满载/空载）	Lowering speed (Laden/Unladen)		mm/s	110/100
爬坡能力（满载/空载）	Gradeability (Laden/Unladen)		%	5/8
制动方式	Brake			电磁制动 Electromagnetic
驱动电机功率	Driving motor		kw	0.75（DC）
提升电机功率	Lifting motor		kw	2.5
电池 Battery				
铅酸电池电压/容量	Voltage/Capacity of lead-acid battery		V/Ah	24/80
铅酸电池重量	Weight of lead-acid battery		kg	2×23
铅酸电池充电器	Lead-acid battery charger		V/A	24/10
其他 Other				
整车噪音	Sound level at driver's ear		dB(A)	<70

附表1 Mast Table

起升高度 Lift height	总高（静止高度）Mast lowered height	自由提升高度 Free lift	最大高度（货叉最高时）Extended mast height
h3(mm)	h1(mm)	h2(mm)	h4(mm)
1600	2050	1600	2050
2000	1580	-	2850
2500	1830	-	3100
3000	2080	-	3350
3500	2330	-	3600

型号（Model）CDD-SZT

半电动自登高堆垛车 Self Lift Semi Electric Pallet Stacker



适用托盘类型
Suitable for pallet type

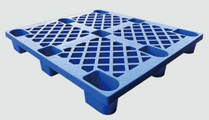

单面托盘
Single layer pallet

载荷	0.5/0.7T	Capacity	0.5/0.7T
提升高度	1600mm	Lift height	1600mm
货叉长度	1180/1115mm	Fork length	1180/1115mm
货叉外宽	580mm	Width overall forks	580mm
转弯半径	1000mm	Turning radius	1000mm
半电动锂电池	12V/40Ah	Semi electric lithium battery	12V/40Ah
半电动铅酸电池	12V/45Ah	Semi electric lead-acid battery	12V/45Ah

特性 Feature					
型号	Model			CDD-SZT-700	CDD-SZT-500
动力形式	Power form			半电动 Semi-Electric	
负载能力	Maximum load capacity		kg	700	500
载荷中心距	with load center at		mm	400	
含电池重量	Weight （with battery）		kg	292.76	255
起升高度	Maximum lifting height		mm	1600	
无负载起升速度	Lifting speed (without load)		mm/s	140	
负载起升速度	Lifting speed (with load)		mm/s	135	
无负载下降速度	Lowered speed (without load)		mm/s	140	
负载下降速度	Lowered speed (with load)		mm/s	145	
基本尺寸 Dimension					
整车长度	Overall length of frame		mm	1646	1569
整车宽度	Overall width of frame		mm	885	
总高（门架静止高度）	Mast lowered height		mm	1895	
最大高度（货叉最高时）	Extended mast height		mm	3160	
轴距	Wheelbase		mm	832	
货叉长度	Fork length		mm	1180	1115
货叉外侧宽度	Fork outside width		mm	580	
货叉内侧宽度	Fork inside width		mm	195	190
货叉厚度	Fork thickness		mm	60	
直角堆垛宽度，托盘1000×1200	Aisle width for pallets 1000×1200		mm	1200	
最小离地间隙	Min frounf height		mm	20	
货叉降至最低时高度	Fork lowered height		mm	90	
最小转弯半径	Minimum turning radius		mm	1000	
轮胎 Wheels					
承载轮	Front wheel		mm	80*50	
电机 Motor					
起升电机类型	Hoist motor type			直流电机 DC Motor	
功率	Rated output		kw	0.8	
电池 Battery					
电压	Voltag		V	12	
容量	Capacity		Ah	45（铅酸 Lead-acid） 40（锂电 Lithium battery）	

型号（Model）CDD-ZT

全电动自登高堆垛车 Self Lift Electric Pallet Stacker



适用托盘类型
Suitable for pallet type

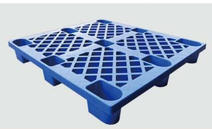

单面托盘
Single layer pallet

载荷	1.0T	Capacity	1.0T
提升高度	1500mm	Lift height	1500mm
货叉长度	1200mm	Fork length	1200mm
货叉外宽	626mm	Width overall forks	626mm
转弯半径	1300mm	Turning radius	1300mm
全电动锂电池	48V/21Ah	Electric lithium battery	48V/21Ah

特性 Feature				
型号	Model			CDD-ZT-1.0T
动力形式	Power form			全电动 All-Electric
负载能力	Maximum load capacity		kg	1000
载荷中心距	with load center at		mm	400
含电池重量	Weight （with battery）		kg	408.8
起升高度	Maximum lifting height		mm	1500
无负载起升速度	Lifting speed (without load)		mm/s	65
负载起升速度	Lifting speed (with load)		mm/s	35
无负载下降速度	Lowered speed (without load)		mm/s	65
负载下降速度	Lowered speed (with load)		mm/s	35
基本尺寸 Dimension				
整车长度	Overall length of frame		mm	1660
整车宽度	Overall width of frame		mm	885
总高（门架静止高度）	Mast lowered height		mm	1856
最大高度（货叉最高时）	Extended mast height		mm	3085
轴距	Wheelbase		mm	995
货叉长度	Fork length		mm	1200
货叉外侧宽度	Fork outside width		mm	626
货叉内侧宽度	Fork inside width		mm	236
货叉厚度	Fork thickness		mm	70
直角堆垛宽度，托盘1000×1200	Aisle width for pallets 1000×1200		mm	1250
最小离地间隙	Min frounf height		mm	32
货叉降至最低时高度	Fork lowered height		mm	70
最小转弯半径	Minimum turning radius		mm	1300
轮胎 Wheels				
承载轮	Front wheel		mm	80*50
电机 Motor				
起升电机类型	Hoist motor type			直流电机 DC Motor
功率	Rated output		kw	0.8
电池 Battery				
电压	Voltag		V	48
容量	Capacity		Ah	21(锂电 Lithium battery)

型号（Model）CBD

全电动站驾式托盘搬运车 Stand-on Electric Pallet Truck



适用托盘类型
Suitable for pallet type

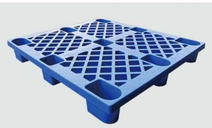

单面托盘
Single layer pallet

2.0 / 2.5 / 3.0 T

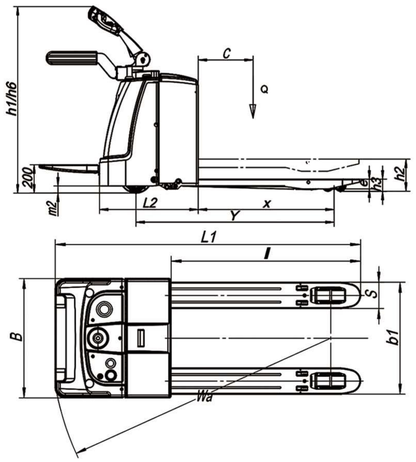

5.0 T

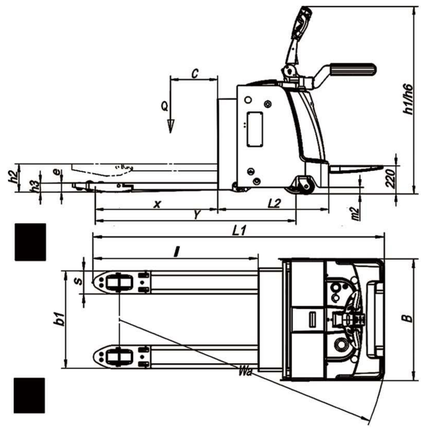

载荷	2.0/2.5/3.0/5.0T
货叉尺寸	55/160/1150mm
货叉外宽	560/680mm
转弯半径	1695-1890mm
铅酸电池，充电器	24V/210Ah，24V/30A
锂电器，充电器	24V/150Ah（24V/200Ah） 24V/50A（24V/100A）

Capacity	2.0/2.5/3.0/5.0T
Fork dimensions	55/160/1150mm
Width overall forks	560/680mm
Turning radius	1695-1890mm
Lead-acid battery	24V/210Ah，24V/30A
Lithium battery (optional)	24V/150Ah（24V/200Ah） 24V/50A（24V/100A）

特性 Feature							
产品型号	Model			CBD			
动力形式	Power type			电动 Electric			
转向形式	Steering type			电子转向 Electric steering			
驾驶方式	Operation type			站驾式 Stand-on			
额定载荷	Load capacity	Q	kg	2000	2500	3000	5000
载荷中心距	Load center distance	C	mm	600			
承载长度	Load distance, center of dive axle to fork	X	mm	970			
轴距	Wheelbase	Y	mm	1400			1595
重量 Weight							
自重（含电池）	Service weight with battery		kg	650			750
轮胎 Wheels							
轮胎类型	Wheels type			聚胺酯轮 PU			
驱动轮尺寸	Driving wheel size		mm	Φ230×75			
平衡轮尺寸	Balance wheel size		mm	Φ125×50			Φ125×60
承载轮尺寸	Bearing wheel size		mm	Φ80×70			
轮子数量(驱动轮/平衡轮/装载轮)	Wheel quantity (Driving wheel/Balance wheel/Bearing wheel)			1/2/4			
轮距 (承载轮)	Track width (Bearing wheel)		mm	400/520			
轮距（平衡轮）	Track width (Balance wheel)		mm	515			700
基本尺寸 Dimension							
总长×总宽×总高	Overall size	L1×B×h1	mm	1850×725×1435			2040×850×1435
起升高度	Lift height	h2	mm	200			
货叉离地高度（最低时）	Fork height (Lowered)	h3	mm	85			
操作手柄离地高度（最小/最大高度）	Height of tiller in drive position (Max./Min.)	h6	mm	985/1435			
货叉前端面至后部距离	Lenght to face of forks	L2	mm	700			890
货叉尺寸	Fork dimensions	s/e/l	mm	160/55/1150			
货叉外宽	Width overall forks	b1	mm	560/680			
离地间隙	Ground clearance	m2	mm	30			
直角堆垛通道宽度托盘1000×1200（1200沿货叉边）	Aisle width for pallets 1000×1200	Ast	mm	2132			2330
转弯半径	Turning radius	Wa	mm	1695			1890
性能 Performance							
行驶速度（满载/空载）	Drive speed (Laden/Unladen)		km/h	5/6			5.5/8
提升速度（满载/空载）	Lift speed (Laden/Unladen)		mm/s	40/50			
下降速度（满载/空载）	Lowering speed (Laden/Unladen)		mm/s	50/40			50/20
爬坡能力（满载/空载）	Gradeability (Laden/Unladen)		%	8/15			8/20
制动方式	Brake			电磁制动 Electromagnetic			
驱动电机功率	Driving motor		kw	1.5（AC）			2.2（AC）
提升电机功率	Lifting motor		kw	1.2			2.5
电池 Battery							
铅酸电池电压/容量	Voltage/Capacity of lead-acid battery		V/Ah	24/210			24/240
铅酸电池重量	Weight of lead-acid battery		kg	185			200
铅酸电池充电器	Lead-acid battery charger		V/A	24/30			24/30
锂电池电压/容量（可选配）	Voltage/Capacity of lithium battery (Optional)		V/Ah	24/150 或or 24V/200			24/200
锂电池充电器	Lithium battery charger		V/A	24/50 或or 24/100			24/100
其他 Other							
整车噪音	Sound level at driver's ear		dB(A)	<70			

型号（Model）CBD-ET20

电动步行式托盘搬运车 Electric Walking Pallet Truck



适用托盘类型
Suitable for pallet type

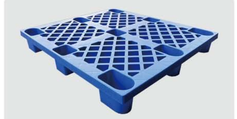

单面托盘
Single layer pallet

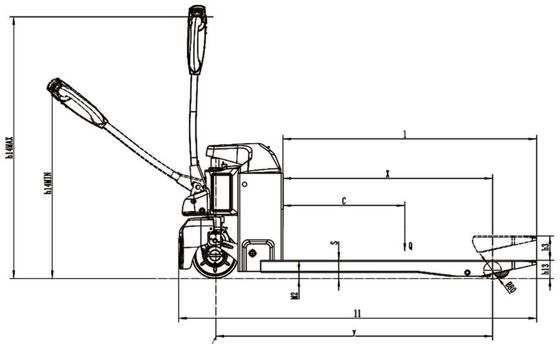

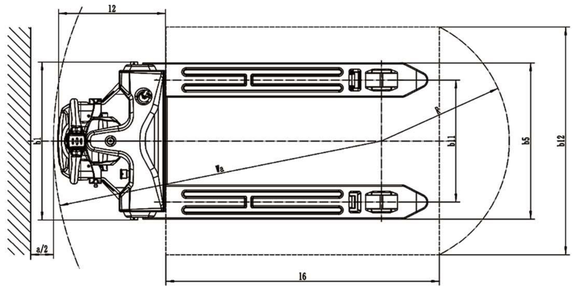

特性 Feature				
产品型号	Model			CBD-ET20
动力形式	Power type			电动 Electric
转向形式	Steering type			机械转向 Mechanical Steering
驾驶方式	Operation type			步行式 Walking
额定载荷	Load capacity	Q	kg	2000
载荷中心距	Load center distance	C	mm	600
承载长度	Load distance, center of drive axle to fork	X	mm	946
轴距	Wheelbase	Y	mm	1249
重量 Weight				
自重（含电池）	Service weight with battery		kg	154
轴载，满载前/后	Axle load, before/after full load		kg	543/1107
轴载，空载前/后	Axle load, before/after no load		kg	127/23
轮胎 Wheels				
轮胎类型	Wheels type			聚胺酯轮 PU
前轮(直径×宽度)	Front wheel (Diameter x width)		mm	Φ210×70
后轮(直径×宽度)	Rear wheel (Diameter x width)		mm	Φ80×61
承载轮尺寸	Bearing wheel size		mm	Φ74×30
轮子数量驱动轮,平衡轮/承载轮(X=驱动轮)	Wheel quantityDriving wheel,Balance wheel/Bearing wheel(X=Driving wheel)		mm	1×-/4
轮距（后轮）	Track width (Rear wheel)	b11	mm	410（535）
基本尺寸 Dimension				
整车长度(含拖钩)	Vehicle length (Including towing hook)	l1	mm	1618
起升高度	Lift height	h3	mm	105
货叉离地高度（最低时）	Fork height (Lowered)	h13	mm	80
操作手柄在中立位置时的最小/最大高度	Height of tiller in drive position (Min./Max.)	h14	mm	700/1250
货叉前端面至后部距离	Length to face of forks	L2	mm	468
整车宽度	Vehicle width	b1/b2	mm	620/685
货叉尺寸	Fork dimensions	s/e/l	mm	50/150/1150
货叉外宽	Width overall forks	b5	mm	685/560
离地间隙	Ground clearance	m2	mm	30
直角堆垛通道宽度托盘1000×1200	Aisle width for pallets 1000×1200	Ast	mm	2201
转弯半径	Turning radius	Wa	mm	1440
性能 Performance				
行驶速度（满载/空载）	Drive speed (Laden/Unladen)		km/h	4/4.5
提升速度（满载/空载）	Lift speed (Laden/Unladen)		mm/s	0.022/0.028
下降速度（满载/空载）	Lowering speed (Laden/Unladen)		mm/s	0.055/0.031
爬坡能力（满载/空载）	Gradeability (Laden/Unladen)		%	5/16
制动方式	Brake			电磁制动 Electromagnetic
驱动电机功率	Driving motor		kw	0.75
提升电机功率	Lifting motor		kw	0.8
电池 Battery				
铅酸电池电压/容量	Lead acid battery voltage/capacity		V/Ah	24/72
铅酸电池重量	Lead acid battery weight		kg	34
充电器	Charger		V/A	24/10
其他 Others				
整车噪音	Sound level at driver's ear		dB(A)	74

载荷	2.0T	Capacity	2.0T
货叉规格	50/150/1150mm	Fork dimensions	50/150/1150mm
货叉外宽	685/560mm	Width overall forks	685/560mm
转弯半径	1440mm	Turning radius	1440mm
铅酸电池，充电器	24V/72Ah，24V/10A	Lead-acid battery	24V/72Ah，24V/10A

型号（Model）CBD-A

全电动步行式托盘搬运车 Walking Electric Pallet Truck



适用托盘类型
Suitable for pallet type

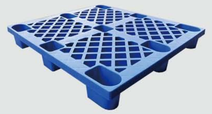

单面托盘
Single layer pallet

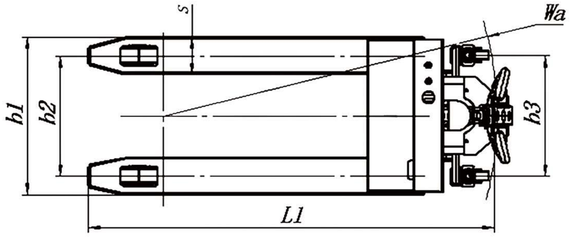

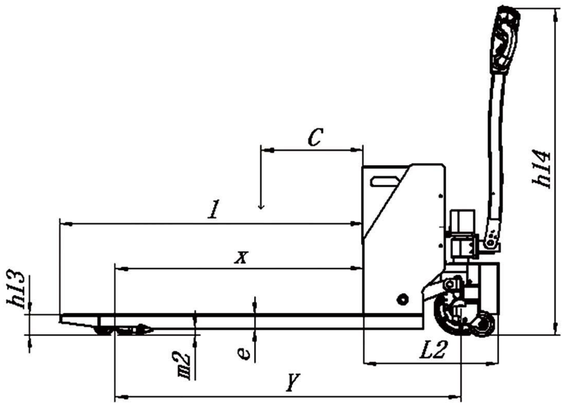

载荷	2.0/2.5/3.0T
货叉规格	55/162/1150mm（560） 55/162/1220mm（685）
货叉外宽	560/685mm
转弯半径	1450mm
铅酸电池（可选配）	24V/80Ah（24V/150Ah） 24V/10A（24V/30A）

Capacity	2.0/2.5/3.0T
Fork dimensions	55/162/1150mm（560） 55/162/1220mm（685）
Width overall forks	560/685mm
Turning radius	1450mm
Lead-acid battery (Optional)	24V/80Ah（24V/150Ah） 24V/10A（24V/30A）

特性 Feature						
产品型号	Model			CBD-A		
动力形式	Power type			电动 Electric		
转向形式	Steering type			机械转向 Mechanical steering		
驾驶方式	Operation type			步行式 Walking		
额定载荷	Load capacity	Q	kg	2000	2500	3000
载荷中心距	Load center distance	C	mm	600		
承载长度	Load distance, center of dive axle to fork	X	mm	996		
轴距	Wheelbase	Y	mm	1280	1290	1290
重量 Weight						
自重（含电池）	Service weight with battery		kg	200	220	260
轮胎 Wheels						
轮胎类型	Wheels type			聚胺酯轮/尼龙轮 PU/Nylon		
驱动轮尺寸	Driving wheel size		mm	Φ210×70	Φ250×75	Φ250×75
平衡轮尺寸	Balance wheel size		mm	Φ100×40		
承载轮尺寸	Bearing wheel size		mm	Φ80×70		
轮子数量(驱动轮/平衡轮/装载轮)	Wheel quantity (Driving wheel/Balance wheel/Bearing wheel)			1/0/4		1/2/4
轮距 (承载轮)	Track width (Bearing wheel)		mm	525	680	260
轮距（平衡轮）	Track width (Balance wheel)	b2	mm	522		
基本尺寸 Dimension						
总长×总宽×总高	Overall size	L1×B×h1	mm	1775×685×1350	1785×685×1350	
起升高度	Lift height		mm	200		
货叉离地高度（最低时）	Fork height (Lowered)	h13	mm	85		
操作手柄离地高度（最小/最大高度）	Height of tiller in drive position (Max./Min.)	h14	mm	580/1350		
货叉前端面至后部距离	Lenght to face of forks	L2	mm	393		
货叉尺寸	Fork dimensions	s/e/l	mm	55/162/1150mm(560), 55/162/1220mm(685)		
货叉外宽	Width overall forks	b1	mm	560/685		
离地间隙	Ground clearance	m2	mm	28		
直角堆垛通道宽度托盘1000×1200（1200沿货叉边）	Aisle width for pallets 1000×1200	Ast	mm	1975		
转弯半径	Turning radius	Wa	mm	1450		
性能 Performance						
行驶速度（满载/空载）	Drive speed (Laden/Unladen)		km/h	4/4.5	5/5.5	5/5.5
提升速度（满载/空载）	Lift speed (Laden/Unladen)		mm/s	40/50		
下降速度（满载/空载）	Lowering speed (Laden/Unladen)		mm/s	50/40		
爬坡能力（满载/空载）	Gradeability (Laden/Unladen)		%	7/15	8/15	8/15
制动方式	Brake			电磁制动 Electromagnetic		
驱动电机功率	Driving motor		kw	0.75（DC）	1.5（AC）	1.5（AC）
提升电机功率	Lifting motor		kw	1.2（DC）		
电池 Battery						
铅酸电池电压/容量	Voltage/Capacity of lead-acid battery		V/Ah	24/80 或or 24/150		
铅酸电池充电器	Lead-acid battery charger		V/A	24/10 或or 24/30		
其他 Other						
整车噪音	Sound level at driver's ear		dB(A)	<70		

型号（Model）CBYD

电子秤手动托盘搬运车 Scale Pallet Truck





两种称头可选
Two types of scales available

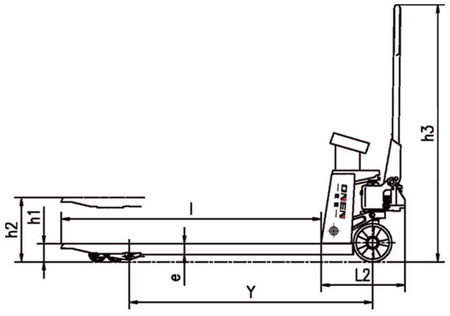

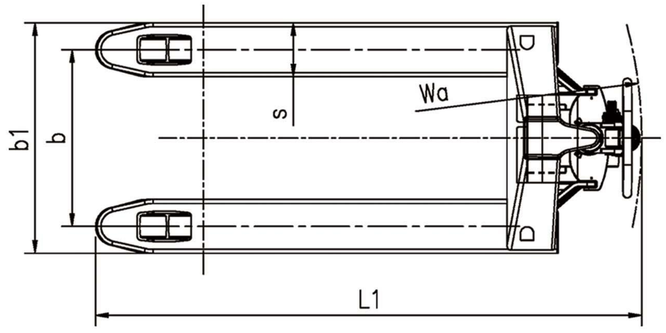

适用托盘类型
Suitable for pallet type

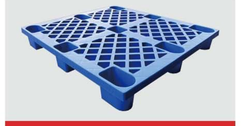

单面托盘
Single layer pallet

- 整体式仪表，防水防撞。
- 加厚车架和盖板，材料厚实。
- 免维护一体成型铸造油泵，密封设计防漏可靠。
- 标配尼龙轮。可选配聚氨酯轮。

- Integral instrument, waterproof and anti-collision.
- Extra thickness material, much stronger and heavier duty.
- Intergrated pump without welding no any leaking problems.
- Standard nylon wheels, optional PU wheels.

特性 Feature				
产品型号	Model			CBYD-30
驾驶方式	Operation type			步行式 Walking
额定载荷	Load capacity	Q	kg	3000
载荷中心距	Load center distance		mm	600
轴距	Wheelbase	Y	mm	1145
重量 Weight				
重量	Service weight		kg	105/95
轮胎 Wheels				
轮胎类型	Wheels type			尼龙轮/聚氨酯轮(选配) Nylon/PU(optional)
转向轮尺寸	Steering wheel size		mm	Φ180x80/Φ160x50
承载轮尺寸	Bearing wheel size		mm	Φ80x70/Φ70x70
轮子数量（转向轮/承载轮）	Wheel quantity (Steering wheel/Bearing wheel)			2/4
承载轮轮距	Track width (Bearing wheel)	b	mm	525/390
基本尺寸 Dimension				
提升高度	Lifting height	h2	mm	200
操作手柄在中立位置的高度	Height of tiller in drive position	h3	mm	1220
货叉低放高度	Fork height (Lowest)	h1	mm	85/80
车体长度	Overall length	L1	mm	1620
货叉前端至后部距离	Length to face of forks	L2	mm	460
车体宽度	Overall width	b1	mm	685/550
货叉尺寸	Fork dimensions	s/e/l	mm	160/50/1160
直角堆垛通道宽度托盘1000×1200	Aisle width for pallets 1000×1200	Ast	mm	1880
转弯半径	Turning radius	Wa	mm	1300
仪表电池 Bettery of Display Instrument				
锂电池电压	Voltage of lithium battery		V	3.7
锂电池容量	Capacity of lithium battery		mAh	8000

型号（Model）CBY

手动托盘搬运车 Hand Pallet Truck





适用托盘类型
Suitable for pallet type

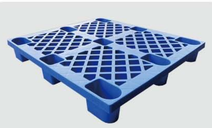

单面托盘
Single layer pallet

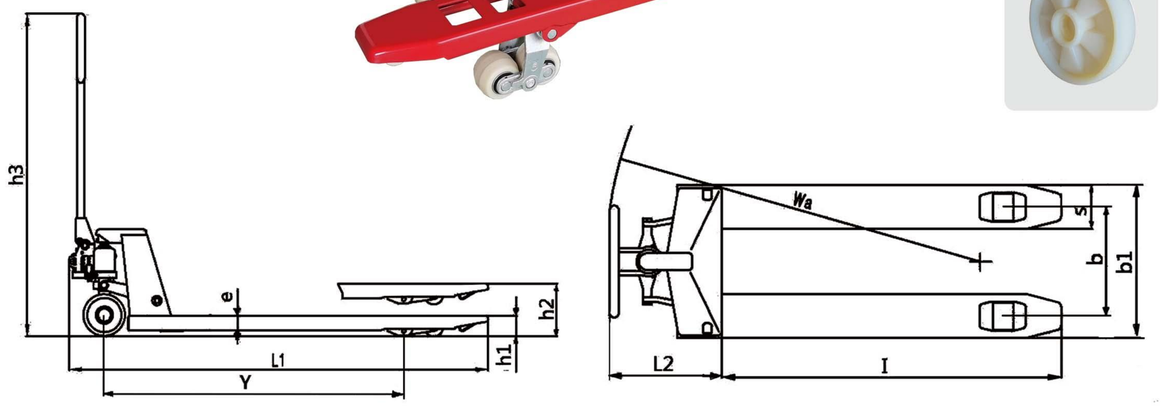

基本参数	Technical Parameters		单位Unit	CBY-20	CBY-25	CBY-30
额定载荷	Loading capacity	Q	kg	2000	2500	3000
低放高度	Min. fork height	h1	mm	85		
起升高度	Lift height	h2	mm	185/195		
货叉长度	Fork length	l	mm	1150/1220		
单货叉宽度	Single fork width	s	mm	160		
货叉外宽	Width overall forks	b1	mm	550/685		
承载轮尺寸	Bearing wheel size		mm	Φ80×70		
转向轮尺寸	Steering wheel size		mm	Φ180×50		
轮子类型	Wheels type		mm	尼龙轮/聚氨酯轮(选配)Nylon/PU(optional)		
自重	Service weight		kg	~62	~68	~70

1、免维护一体成型铸造油泵，密封设计防漏可靠。（Integrated pump without welding, no any leaking problems.）
2、标配尼龙轮。可选配聚氨酯轮。（Standard nylon wheels, optional PU wheels.）

型号（Model）AGV

自动化无人仓储车 AGV
适用车型：搬运车/堆垛车
Available: Pallet Truck / Pallet Stacker



适用托盘类型
Suitable for pallet type

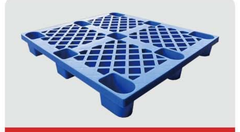

单面托盘
Single layer pallet

- 磷酸铁锂电池：48V/30Ah。
- 电池：安全环保，极速充电。
- 功能特点：超大运载能力，智能避障，单线激光雷达，双向行驶无需掉头，自主调度系统。

- Lithium iron phosphate battery: 48V/30Ah.
- Battery: Safe and environmentally friendly, fast charging.
- Functional features: super large carrying capacity, intelligent obstacle avoidance, single line LiDAR, bi-directional driving without turning around,autonomous dispatch system.

型号（Model）ON

全电动剪叉式高空作业平台 Electric Scissor Lift



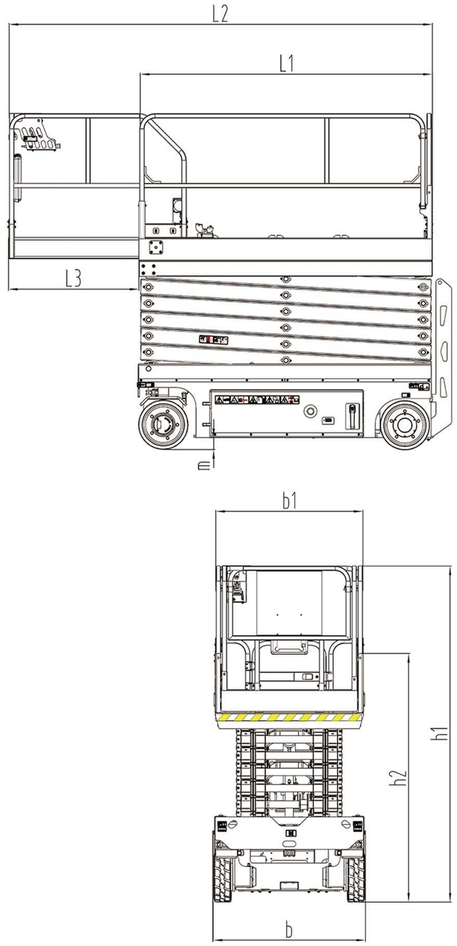

- 平台起升高度：6/8/10/12m
- 平台延伸长度：900-1000mm
- 铅酸电池：24V/160Ah
- 充电器：24V/30A
- 安全系统：坑洼保护装置、防撞保护、下降报警提示等。

- Platform lifting height: 6/8/10/12m
- Platform extension length: 900-1000mm
- Led-acid battery: 24V/160Ah
- Charger: 24V/30A
- Safety system: pothole protection device, anti-collision protection, falling alarm and so on.

名称	Name		单位 Unit	ON0608	ON0810	ON1012	ON1212
最大装载量	Max. Capacity		kg	230	450	320	320
平台延伸时装载量	Load of platform extension		kg	110	110	110	110
整机重量	Service Weight		kg	1390	2460	2800	2985
整机宽度	Overall width	b	mm	760	1150	1150	1150
轴距	Wheelbase		mm	1370	1850	1850	1850
轮距	Track width		mm	646	1020	1020	1020
轮胎类型	Type of wheel			橡胶轮胎 Rubber tyres			
轮胎尺寸	Wheel size		mm	Φ305x114	Φ380x130	Φ380x130	Φ380x130
最大工作人数（室内）	Max. Number of workers (Indoor)			2	3	2	2
最大工作高度	Max. Working height		mm	8000	10000	12000	13900
最大平台高度	Max. Platform height		mm	6000	8000	10000	12000
整机高度（栏杆立起）	Overall height（Rails up）	h1	mm	2170	2340	2460	2582
整机高度（栏杆降下）	Overall height（Rails down）	h2	mm	1840	1710	1830	2030
平台尺寸（长x宽）	Platform size (Length × Width)	L1×b1	mm	1840×760	2243×1134	2243×1134	2243×1134
平台延伸长度	Platform extension length	L3	mm	900	1000	1000	1000
整机长度（平台延伸时）	Overall length (Extented)	L2	mm	2720	3243	3243	3243
整机长度（平台缩进时）	Overall length (Indented)	L1	mm	1840	2243	2243	2243
(外侧）回转半径	Truning radius (Inside/Outside)		mm	1550	2200	2200	2200
离地间隙	Ground clearance	M	mm	60	85	85	85
离地间隙（坑洼保护装置展开）	Ground clearance（Pothole protection opened）		mm	20	25	25	25
行驶速度（平台收起时）	Travel speed (Folded)		km/h	4	3.5	3.5	3.5
行驶速度（平台升起时）	Travel speed (Raised)		km/h	0.8	0.8	0.8	0.8
爬坡能力	Gradeability		%	25	30	25	25
最大工作倾斜度	Max. Working slope		°	3/1.5	3/1.5	3/1.5	3/1.5
振动值不超过	Vibration value at most		m/s2	2.5	2.5	2.5	2.5
铅酸电池电压/容量	Voltage/Capacity of lead-acid battery		V/Ah	24/160	24/160	24/160	24/160
包装尺寸	Package dimensions	h2×b×L1	mm	1840×760×1840	1710×1150×2243	1830×1150×2243	2030×1150×2243

型号（Model）ON-M

牵引式高空作业平台 Mobile Scissor Lift



- 平台起升高度：4/6/8/10/12/14m
- 平台延伸长度：1260-1700mm
- 安全系统：手动下降功能、超载保护功能。

- Platform lifting height: 4/6/8/10/12/14m
- Platform extension length: 1260-1700mm
- Safety system: manual descent function, overload protection function.

名称	Name	单位 Unit	ON-M0406	ON-M0608	ON-M0810	ON-M1012	ON-M1214	ON-M1416
最大装载量	Max. Capacity	kg	500					
整机重量	Service Weight	kg	700	750	900	1300	2200	2500
整机宽度	Overall width	mm	960	960	960	1350	1670	1730
轮胎类型	Type of wheel		橡胶充气轮胎 Rubber tyres					
轮胎尺寸	Wheel size	mm	400-8			500-8		600-9
最大工作人数（室内）	Max. Number of workers (Indoor)		4					
最大工作高度	Max. Working height	m	6	8	10	12	14	16
最大平台高度	Max. Platform height	m	4	6	8	10	12	14
整机高度（栏杆立起）	Overall height（Rails up）	mm	2300	2380	2490	2650	2940	2970
整机高度（栏杆卸下）	Overall height（Rails down）	mm	1200	1280	1390	1550	1840	1870
平台尺寸（长x宽）	Platform size (Length × Width)	mm	1800*820			2100*1200	2550*1500	2830*1500
支腿展开尺寸	Leg deployment size	mm	2000*3000			2300*3350	2750*3670	3000*3730
离地间隙	Ground clearance	m	0.1					
最大工作倾斜度	Max. Working slope	°	1.5°/3°					
包装尺寸	Package dimensions	mm	2000×1000×1200	2000×1000×1280	2000×1000×1290	2300×1350×1550	2750×1670×1840	3000×1730×1870

型号（Model）ON-S

全自行式高空作业平台 Self-propelled Scissor Lift



- 平台起升高度：4/6/8/10/12/14m
- 平台延伸长度：1940-3700mm
- 铅酸电池：24V/120Ah / 24V200Ah
- 充电器：24V/30A
- 安全系统：坑洼保护装置。

- Platform lifting height: 4-14m.
- Platform extension length: 1940-3700mm.
- Led-acid battery: 24V/120Ah / 24V200Ah.
- Charger: 24V/30A.
- Safety system: pothole protection device.

名称	Name	单位 Unit	ON-M0406	ON-M0608	ON-M0810	ON-M1012	ON-M1214	ON-M1416
最大装载量	Max. Capacity	kg	300	550	450	350	350	320
平台延伸时装载量	Load of platform extension	kg	113					
整机重量	Service Weight	kg	950	2200	2400	2600	2800	3400
整机宽度	Overall width	mm	780	1200				1320
轴距	Wheelbase	m	1.09	1.9				2.22
轮距	Track width	m	0.7	1				1.15
轮胎类型	Type of wheel		聚酯轮实心胎 Rubber tyres					
轮胎尺寸	Wheel size	mm	Φ230*80	ϕ381*127				
最大工作人数（室内）	Max. Number of workers (Indoor)		2	2-3				2
最大工作高度	Max. Working height	m	5.8	7.8	9.8	11.8	12.8	16
最大平台高度	Max. Platform height	m	3.8	5.8	7.8	9.8	11.8	14
整机高度（栏杆立起）	Overall height（Rails up）	mm	2160	2340	2460	2580	2700	2580
整机高度（栏杆降下）	Overall height（Rails down）	mm	1890	1690	1810	1930	2050	2080
平台尺寸（长x宽）	Platform size (Length × Width)	mm	1290*740	2300*1170	2300*1170	2300*1170	2300*1170	2650*1280
平台延伸长度	Platform extension length	mm	500	900				
整机长度（平台延伸时）	Overall length (Extented)	mm	1940	3400				3700
整机长度（平台缩进时）	Overall length (Indented)	mm	1440	2500				2800
(外侧）回转半径	Truning radius (Inside/Outside)	m	1.64	2.2				2.5
离地间隙	Ground clearance	m	0.1					
离地间隙（坑洼保护装置展开）	Ground clearance（Pothole protection opened）	m	0.083-0.016	0.019				
行驶速度（平台收起时）	Travel speed (Folded)	km/h	3.5					
行驶速度（平台升起时）	Travel speed (Raised)	km/h	0.8					
爬坡能力	Gradeability	%	25%					
最大工作倾斜度	Max. Working slope	°	1.5°/3°					
铅酸电池电压/容量	Voltage/Capacity of lead-acid battery	V/Ah	24v/120Ah	24V/200Ah				
包装尺寸	Package dimensions	mm	1440×780×1890	2500×1200×1690	2500×1200×1810	2500×1200×1930	2500×1200×2050	2800×1200×2080

型号（Model）GTWY1

单柱高空作业平台 Single Mast Vertical Lift



- 平台起升高度：4/6/8/10m
- 平台延伸长度：1200-1360mm

- Platform lifting height: 4/6/8/10m
- Platform extension length: 1200-1360mm

名称	Name	单位 Unit	GTWY1-4	GTWY1-6	GTWY1-8	GTWY1-10
最大装载量	Max. Capacity	kg	150	150	150	130
整机重量	Service Weight	kg	240	260	290	350
整机宽度	Overall width	mm	850			
轮胎类型	Type of wheel		聚氨酯 Polyurethane			
轮胎尺寸	Wheel size	mm	150			
最大工作人数（室内）	Max. Number of workers (Indoor)		1			
最大工作高度	Max. Working height	m	6	8	10	12
最大平台高度	Max. Platform height	m	4	6	8	10
整机高度	Overall height	mm	1900	1900	2000	2100
平台尺寸（长x宽）	Platform size (Length × Width)	mm	600×600			
支腿展开尺寸	Leg deployment size	mm	1600×1600	1650×1600	1700×1600	1750×1600
离地间隙	Ground clearance	m	0.1			
最大工作倾斜度	Max. Working slope	°	1.5°/3°			
包装尺寸	Package dimensions	mm	1200×850×1900	1250×850×1900	1300×850×2000	1360×850×2100

型号（Model）GTWY2

双柱高空作业平台 Double Mast Vertical Lift



- 平台起升高度：4/6/8/10/12/14m
- 平台延伸长度：1260-1700mm

- Platform lifting height: 4/6/8/10/12/14m
- Platform extension length: 1260-1700mm

名称	Name	单位 Unit	GTWY2-4	GTWY2-6	GTWY2-8	GTWY2-10	GTWY2-12	GTWY2-14
最大装载量	Max. Capacity	kg	300	300	300	250	200	200
整机重量	Service Weight	kg	360	400	480	580	650	750
整机宽度	Overall width	mm	850			950		
轮胎类型	Type of wheel		聚氨酯 Polyurethane					
轮胎尺寸	Wheel size	mm	150					
最大工作人数（室内）	Max. Number of workers (Indoor)		2					
最大工作高度	Max. Working height	m	300	300	300	250	200	200
最大平台高度	Max. Platform height	m	360	400	480	580	650	750
整机高度（栏杆立起）	Overall height（Rails up）	mm	300	300	300	250	200	200
整机高度（栏杆降下）	Overall height（Rails down）	mm	360	400	480	580	650	750
平台尺寸（长x宽）	Platform size (Length × Width)	mm	1050×600	1050×600	1150×600	1400×600	1500×600	1550×600
支腿展开尺寸	Leg deployment size	mm	1650×1600	1650×1600	1700×1600	2100×2000	2100×2000	2100×2100
离地间隙	Ground clearance	m	0.1					
最大工作倾斜度	Max. Working slope	°	1.5°/3°					
包装尺寸	Package dimensions	mm	1260×850×1700	1260×850×1900	1360×850×2000	1600×950×1900	1700×950×2000	1700×950×2300

型号（Model）388/388T

两头忙挖掘装载机 Backhoe Loader



可装配多种属具 Various attachments can be installed



- 载荷：2.5T
- 发动机： 康明斯4BTA3.9-C100- II
- 装载斗容：1.0m³
- 反铲斗容：0.3m³
- 转弯半径：5050±20mm
- 崛起力：50KN
- 装载举升能力：2500kg
- 挖掘回转角：170°

- Capacity：2.5T
- Engine model: Cummins 4BTA3.9-C100- II
- Load bucket capacity: 1.0m³
- Backhoe bucket capacity: 0.3m³
- Turning radius: 5050±20mm
- Load breakout force: 50KN
- Load lifting capacity: 2500kg
- Backhoe swing angle: 170°

特性 Feature				
型号	model		388	388T
额定载荷	Load capacity	kg	2500	2500
发动机型号	Engine model		康明斯(Cummins)4BTA3.9-C100- II	康明斯(Cummins)4BTA3.9-C100- II
额定功率	Rated power	KW	74	74
转向型式	Steering Type		前轮转向 Front steering	四轮转向 4WS
转向器型号	Steering gear model		BZZ5-125	BZZ5-250
额定前桥载荷	Ratedfrontaxleload	kg	18750	32500
额定后桥载荷	Rated rear axle load	kg	22500	32500
驱动桥	Drive axle		云宇桥 Yunyu drive axle	泰安桥 Taian drive axle
轴距	Wheel base	mm	2280	2335
基本尺寸 Dimension				
整机外形尺寸	Overall dimension(LxWxH)	mm	5750×2900×3752	6450×2550×3940
装载斗容	Load bucket capacity	m³	1.0	1.2
伸缩臂	Telescopic Boom		可选 Optional	可选 Optional
铲斗卸载高度	Bucket unloadingheight	mm	2650±20	2970±20
铲斗卸载距离	Bucket unloading distance	mm	850±20	870±20
铲挖深度	Digging depth	mm	52	52
反铲斗容	Backhoe bucket capacity	m³	0.3	0.3
挖斗卸载高度	Bucket unloadingheight	mm	3991/5000（伸缩臂telescopic boom）	4313/5100（伸缩臂telescopic boom）
最大挖掘深度	Max.Diggingdepth	mm	4064/4864（伸缩臂telescopic boom）	4011/4811（伸缩臂telescopic boom）
最小离地间隙	Ground clearance	mm	320	400
转弯半径	Turning radius	mm	5050±20	5100±20
性能 Performance				
崛起力	Load breakout force	KN	50	50
装载举升能力	Load liftingcapacity	kg	2500	2500
挖斗挖掘力	Backhoe diggingforce	KN	50	50
挖掘回转角	Backhoe swingangle	°	170	170
最大牵引力	Max.Traction force	KN	65	86
行车制动	Traveling Brake		气顶油钳盘式制动 Air-over-oil caliper disc brake	气顶油钳盘式制动 Air-over-oil caliper disc brake
停车制动器	Parking brake		手动制动 Hand brake	手动制动 Hand brake
轮胎 Wheels				
前/后规格	Front/Rear Model		14-17.5/19.5L-24	16.9-28
前轮气压	Front Tyre Pressure	Mpa	0.55	0.35
后轮气压	Rear Tyre Pressure	Mpa	0.223	0.35
最高车速	Max.TravelSpeed	Km/h	43	38

欧能非标定制产品 Customization



超低放搬运车
Ultra-lowered Forks Pallet Truck



带电子秤搬运车
Pallet Truck with Electronic Scale



加长货叉搬运车
Elongated Forks Pallet Truck



精密调节货叉堆高车
Precisely Adjustable Forks Pallet Stacker



加串杆堆高车
Boom Stacker



货叉改吊臂堆高车
Jib Crane Stacker



超小半径平衡重堆高车
Ultra-small Turning Radius Counterbalanced Stacker



油桶抱夹平衡重堆高车
Oil Drum Clamp Counterbalanced Stacker



越野款堆高车
Off-road Electric Pallet Stacker

属具 Attachment

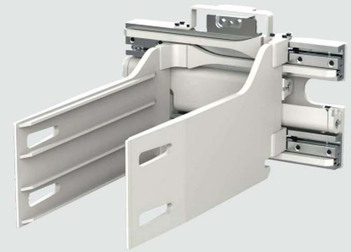

软包夹
Bale Clamp



旋转器
Rotator



纸卷夹
Paper Roll Clamp



侧移器
Sideshifter



废料夹（带倾翻货叉）
Hinged Broke Handler with Tilting

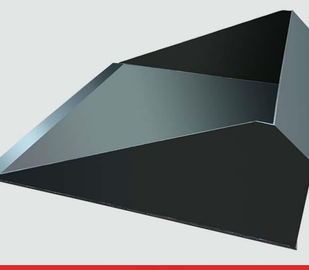

铲斗
Bucket



单双托盘叉
Single-Double Pallet Handler

更 多.....
More.....